nutool

NTS2000

IT **Banco Sega**
(Traduzione delle istruzioni originali)

GB **Table Saw**
(Original instructions)

FR **Scie d'établi**
(Traduction des instructions originales)

DE **Tischsäge**
(Übersetzung der Originalanleitung)

ES **Sierra de banco**
(Traducción de las instrucciones originales)

PT **Serra de Bancada**
(Tradução das instruções originais)

PL **Piła stołowa**
(Tłumaczenie oryginalnej instrukcji)

HR **Stolna pila**
(Prijevod izvornih uputa)

SI **Namizna krožna žaga**
(Prevod originalnih navodil)

RU **Электропила с рабочим столом**
(Перевод оригинальных инструкций)

RS **Stona testera**
(Prevod izvornih uputstava)

BA **Pile sa radnim stolom**
(Prijevod originalnih uputstava)

(IT) Conservare questo manuale d'istruzioni per poterlo consultare in futuro
(GB) Preserve this handbook for future reference
(FR) Conserver le présent manuel pour pouvoir le consulter ultérieurement
(DE) Diese Bedienungsanleitung für späteres Nachschlagen sorgfältig aufbewahren
(ES) Conservar este manual de instrucciones para poder consultarlo en el futuro
(PT) Guardar este manual de instruções para o poder consultar no futuro
(NL) Bewaar deze handleiding voor toekomstige raadpleging
(DK) Opbevar denne brugsanvisning således, at det altid er muligt at indhente oplysninger på et senere tidspunkt
(SE) Förvara denna bruksanvisning för framtida konsultation
(FI) Säilytä ohjekirja voidaksesi etsiä siitä tarvittaessa ohjeita
(GR) Φυλάξτε το παρόν εγχειρίδιο οδηγιών για μελλοντική χρήση
(PL) Przechowywać niniejszy podręcznik instrukcji obsługi tak, aby można było korzystać z niego w przyszłości
(HR) Sačuvajte ovaj priručnik s uputama da biste ga mogli konzultirati u budućnosti
(SI) Skrbno shranite ta priročnik
(HU) Őrízze meg a kézikönyvet a jövőben való tanulmányozáshoz
(CZ) Uložte tuto příručku s pokyny pro použití na vhodném místě, abyste ji mohli kdykoli použít
(SK) Uschovajte túto príručku s pokynmi na obsluhu prístroja tak, aby ste mohli do nej kedykoľvek nahliadnúť
(RU) Сохраняйте данное руководство в течение всего периода эксплуатации компрессора
(NO) Du må oppbevare denne bruksanvisningen slik at du kan slå opp i den ved senere behov
(TR) Bu kullanım kılavuzunu gelecekte danışmak için muhafaza ediniz
(RO) Păstrați manualul de instrucțiuni pentru a-l putea citi şi pe viitor
(BG) Запазете това ръководство по експлоатацията, за да можете да го използвате и в бъдеще
(RS) Sačuvajte ovaj priručnik s uputstvima da bi mogli da ga konsultujete i u budućnosti
(LT) Saglabāt instrukciju rokasgrāmatu, lai varētu izmantot nepieciešamības gadījumā
(EE) Hoidke käesolevat kasutusjuhendit alles, et saaksite seda tulevikus kasutada
(LV) Išsaugoti šią instrukcijų knygutę tam, kad ateityje galėtumėte joje pasikonsultuoti
(BA) Sačuvajte ovaj priručnik sa uputstvima da biste ga mogli konzultirati/konsultovati naknadno

(IT) LEGENDA SEGNALETICA DI SICUREZZA SUI PRODOTTI

(GB) KEY TO PRODUCT SAFETY SIGNS

(FR) LEGENDE DES PICTOGRAMMES DE SECURITE FIGURANT SUR LES PRODUITS

(DE) ERKLÄRUNG DER SICHERHEITSKENNZEICHNUNG AN DEN PRODUKTEN

(ES) INSCRIPCIÓN DE LA SEÑALIZACIÓN DE SEGURIDAD COLOCADA EN LOS PRODUCTOS

(PT) LEGENDA DA SINALÉTICA DE SEGURANÇA NOS PRODUTOS

(NL) VERKLARING WAARSCHUWINGSSYMBOLEN OP PRODUCTEN

(DK) SIGNATURFORKLARING TIL PRODUKTERNES SIKKERHEDSSKILTNING

(SE) FÖRKLARING TILL SÄKERHETSSYMBOLER PÅ PRODUKTERNA

(FI) TUOTTEITA KOSKEVAT TURVAMERKIT

(GR) ΥΠΟΜΝΗΜΑ ΣΗΜΑΤΩΝ ΑΣΦΑΛΕΙΑΣ ΣΤΑ ΠΡΟΪΟΝΤΑ

(PL) LEGENDA ZNAKÓW OSTRZEGAWCZYCH NA WYROBACH

(HR) ZNAKOVI ZA UPOZORENJE NA PROIZVODIMA

(SI) OPOZORILNI ZNAKI NA PROIZVODIH

(HU) A TERMÉKEKEN TALÁLHATÓ BIZTONSÁGI JELZÉSEK LISTÁJA

(CZ) BEZPEČNOSTNÍ ZNAČENÍ NA VÝROBCÍCH

(SK) LEGENDA: BEZPEČNOSTNÉ OZNAČENIA NA VÝROBKOCH

(RU) УСЛОВНЫЕ ПРЕДУПРЕДИТЕЛЬНЫЕ ЗНАКИ ПО БЕЗОПАСНОСТИ РАБОТЫ С ИЗДЕЛИЯМИ

(NO) SIKKERHETSTEGNFORKLARING PÅ PRODUKTENE

(TR) ÜRÜNLER HAKKINDA GÜVENLİK TALİMATLARI LEJANDI

(RO) LEGENDA INDICATOARELOR DE SECURITATE APLICATE PE PRODUSE

(BG) ЛЕГЕНДА НА ЗНАЦИТЕ ЗА БЕЗОПАСНОСТ ВЪРХУ ИЗДЕЛИЯТА

(RS) UPOZORAVAJUĆE NAZNAKE O BEZBEDNOSTI PROIZVODA

(LT) SUTARTINIAI ĮSPĖJAMIEJI ŽENKLAI DĖL DARBO SAUGUMO SU GAMINIAIS

(EE) OHUTUSNÕUDED

(LV) PRODUKTU DROŠĪBAS NORĀDĪJUMA ZĪMJU SARAKSTS

(BA) OBJAŠNJENJA ZNAČENJA OZNAKA O SIGURNOSTI NA PROIZVODIMA

Leggere attentamente il manuale d'istruzioni prima dell'uso
Before use, read the handbook carefully
Lire attentivement le Manuel Opérateur avant toute utilisation
Vor Inbetriebnahme Gebrauchsanleitung aufmerksam lesen
Leer atentamente el manual de instrucciones antes de usar el equipo
Ler com atenção o manual de instruções antes do uso
Lees vóór gebruik aandachtig de handleiding door
Læs omhyggeligt instruktionsmanualen før brug
Läs bruksanvisningen noggrant före användning
Lue käyttöopas huolellisesti ennen käyttöä
Διαβάστε προσεκτικά το εγχειρίδιο οδηγιών πριν από τη χρήση
Przed użyciem należy dokładnie zapoznać się z instrukcjami obsługi
Prije upotrebe pažljivo pročitajte upute za upotrebo
Pred uporabo, pazljivo preberite navodila za uporabo
Használat előtt figyelmesen olvassa el a kézikönyvet
Před zahájením práce si pozorně přečtěte příručku pro použití.
Pred používaním výrobku si pozorne prečítajte návod na jeho použitie.
Перед тем, как приступить к работе, внимательно прочитайте инструкцию по эксплуатации
Les nøye bruksanvisningen før bruk
Kullanımdan önce kullanım kılavuzunu dikkatlice okuyunuz.
Citiți cu atenție manualul de instrucțiuni înainte de utilizare!
Внимателно прочетете ръководството по експлоатация преди употреба
Pre upotrebe pažljivo pročitajte priručnik s uputstvima
Prieš imdamiesi darbo atidžiai perskaitykite naudojimo vadovėlį
Enne kasutamist lugege kasutamisjuhend tähelepanelikult läbi.
Uzmanīgi izlasiet izmantošanas instrukciju pirms produkta lietošanas
Pažljivo pročitajte priručnik sa uputstvima o upotrebi prije nego što počnete sa korištenjem

Pericolo, usare prudenza
Danger, take care
Danger: agir avec prudence
Vorsicht, Gefahr
Peligro, actuar con precaución
Perigo, tomar cuidado
Gevaar, wees voorzichtig
Fare, vær forsigtig
Fara - var försiktig!
Vaara, noudata varovaisuutta
Κίνδυνος, χρησιμοποιήστε το με προσοχή
Ostrożnie, niebezpieczeństwo
Pažnja, opasnost
Pozor, nevarnost
Veszélyhelyzet, legyen óvatos
Nebezpečí, postupujte opatrně!
Nebezpečenstvo, pracujte opatrne!
Опасно, будьте осторожны
Fare, vær forsiktig
Tehlike, dikkatle kullanınız
Pericol! Acționați cu prudență!
Опасност, бъдете внимателни
Opasnost, budite na oprezu
Pavojinga, būkite atsargus
Ohtlik, olge ettevaatlik
Esiet uzmanīgi - lietojiet produktu piesardzīgi
Opasnost, budite oprezni

IT - I rifiuti prodotti dalle macchine elettriche non possono essere trattati come i normali rifiuti domestici. Provvedere al riciclo laddove esistono impianti adeguati. Consultare l'ente locale o il rivenditore per consigli su raccolta e smaltimento.
GB - Waste electrical products should not be disposed of with household waste. Please recycle where facilities exist. Check with your Local Authority or retailer for recycling advice.
FR - Les déchets électriques ne peuvent être traités de la même manière que les ordures ménagères ordinaires. Procéder à leur recyclage, là où il existe des installations adéquates. S'adresser aux autorités locales compétentes ou à un revendeur agréé pour se renseigner à propos des procédés de collecte et de traitement.
DE - Die von den elektrischen Maschinen erzeugten Abfälle dürfen nicht mit dem normalen Hausmüll entsorgt, sondern müssen in zugelassenen Anlagen umweltgerecht recycelt werden. Bitte erkundigen Sie sich bei der örtlichen Behörde oder beim Vertragshändler über Müllsammlung und -entsorgung.
ES - Los desechos producidos por las máquinas eléctricas no se pueden tratar como desechos domésticos comunes. Hay que reciclarlos allí donde existan las instalaciones apropiadas. Consultar al organismo local o al revendedor para solicitar información acerca de su recogida y eliminación.
PT - O lixo produzido pelas máquinas eléctricas não pode ser eliminado com o lixo doméstico normal. Faça a reciclagem onde existem instalações adequadas. Consulte as autoridades locais ou o seu revendedor para conselhos sobre a recolha e a eliminação.
NL - Afval geproduceerd door elektrische machines mag niet behandeld worden als normaal huishoudelijk afval. Zorg voor recycling daar waar passende installaties bestaan. Raadpleeg de plaatselijke instanties of de verkoper voor adviezen over inzameling en verwerking.
DK - Affald produceret af de elektriske maskiner må ikke behandles som

normalt husaffald. Sørg for at genbruge det, hvor der findes egnede anlæg til det. Kontakt den lokale instans eller forhandleren for at få rådgivning om indsamling og bortskaffelse.

SE - Avfallsprodukter från elektrisk utrustning får inte kastas i hushållsavfallet. Återvinn det som går. Kontakta den lokala avfallscentralen eller din återförsäljare för råd om avfallsbehandling.

FI - Sähkölaitteiden tuottamia jätteitä ei saa käsitellä samalla tavalla, kuin tavallisia kotitalousjätteitä. Hoida niiden kierrätys asianmukaisessa jätteen käsittelylaitoksessa. Kysy neuvoa talteenotosta ja romutuksesta paikalliselta viranomaiselta tai jälleenmyyjältä.

GR - Τα απορρίματα που παράγονται από τα ηλεκτρικά μηχανήματα δεν μπορούμε να τα επεξεργαστούμε όπως τα οικιακά απορρίματα. Προνοήστε για την ανακύκλωση εκεί όπου είναι διαθέσιμες οι κατάλληλες εγκαταστάσεις. Συμβουλευθείτε τους τοπικούς φορείς ή τον αντιπρόσωπο για συμβουλές σχετικά με τη συλλογή και την απόρριψη.

PL - Odpady wytworzone przez maszyny elektryczne nie mogą być traktowane jak normalne śmiecie domowe. Należy dokonać odzysku tam, gdzie istnieją zajmujące się tym odpowiednie ośrodki. Skonsultować się z administracją lokalną lub ze sprzedawcą w celu uzyskania porad na temat zbiórki i usuwania odpadów.

HR - Izrabljene električne proizvode nije dozvoljeno baciti među obične kućanske odpadke. Molimo vas, da jih uništavate skladno sa važećim nacionalnim propisima.

SI - Izrabljene električne proizvode ne smeti zavreči med običajne gospodinjske odpadke. Prosimo, da jih uničujete skladno z veljavno nacionalno zakonodajo.

HU - Az elektromos készülékek által termelt hulladék nem kezelhető háztartási hulladékként. Végezze el az újrafeldolgozást, ahol arra megfelelő berendezések állnak rendelkezésre. A hulladék összegyűjtésére és kidobására vonatkozólag kérjen tanácsot a viszonteladótól vagy az illetékes helyi szervektől.

CZ - Odpad z elektrických zařízení nelze zpracovávat jako běžný domácí odpad. Zajistěte jeho recyklaci v příslušném recyklačním středisku. Poraďte se s místními orgány nebo s prodejcem o problematice sběru a likvidaci tohoto odpadu.

SK - Odpady z elektrických strojov sa nemôžu spracovávať ako bežné odpadky z domácností. Postarajte sa o jeho recykláciu do príslušného recyklačného zariadenia. Poraďte sa na miestnom územno-správnom orgáne alebo s predajcom ohľadne zberu a spracovania odpadov.

RU - Отходы в результате работы электрических машин не могут удаляться как обычные бытовые отходы. Позаботьтесь об их переработке там, где имеются соответствующие устройства. Проконсультируйтесь с местным учреждением либо перепродавцом о сборе и ликвидации отходов.

NO - Avfall produsert av de elektriske maskinene kan ikke bli behandlet som normalt husholdningsavfall. Sørg for å resirkulere der hvor spesialanlegg eksisterer. Sjekk med lokale myndigheter eller med forhandler for råd angående tømming og resirkulering.

TR - Eelektrikli makinaların atık ürünleri diğer ev atıkları gibi atılamaz. Uygun tesislerin bulunduğu yerlerde işlenmesini sağlayınız. Toplama ve yoketme işlemleri için yerel yetkililere veya satıcı firmaya danışınız.

RO - Deşeurile care provin de la maşinile electrice se tratează separat de deşeurile casnice obişnuite. Prevedeţi reciclarea în funcţie de existenţa instalaţiilor adecvate. Pentru indicaţii cu privire la colectare şi lichidare, adresaţi-vă Organului local sau vânzătorului.

BG - Получените по време на експлоатацията на електрическите машини отпадъци не бива да се считат за обикновенни битови отпадъци. Пристъпете към тяхното рециклиране, ако е налице подходящо оборудване за това.

RS - Otpad koji proizvedu električne mašine ne mogu da se tretiraju kao normalan otpad iz domaćinstva. Pobrinite se za reciklažu tamo gde postoje odgovarajuća postrojenja. Za savete o prikupljanju i odlaganju otpada konsultujte se s lokalnim telom uprave ili prodavcem.

LT - Atliekos, gaminamos elektrinių mašinų, negali būti išmestos kaip įprastos buitinės atliekos. Pasirūpinkite jų perdirbimu ten, kur yra įtaisyti atitinkami įrenginiai. Pasikonsultuokite su vietine įstaiga arba perpardavėju dėl atliekų surinkimo ir sunaikinimo.

EE - Elektritarvete jäätmeid ei tohi panna kokku olmejäätmetega. Palun töödelge need ümber seal, kus on olemas vastavad seadmed. Küsige ümbertöötlemise kohta nõu oma kohalikust omavalitsusest või müüjalt.

LV - Atliekas, kas veidojušās elektrisko mašīnu darbības laikā, nedrīkst tikt iznīcinātas kā citi ikdienas atlikumi. Parūpējieties par atlieku pārstrādāšanu, nogādājot tās piemērotā atkritumu iestādē. Konsultējieties ar vietējo iestādi vai ar tālākpārdevēju par atlikumu savākšanas un nodošanas tiesībām.

BA – Otpad koji stvaraju električni i elektronski aparati (RAEE) se ne smije tretirati kao običan kućni otpad. Pobrinite se za recikliranje tamo gdje ne postoje prikladna postrojenja za to. Stupite u kontakt sa lokalnom ustanovom ili sa prodavačem da biste dobili savjete o sakupljanju i recikliranju istog.

Pericolo di scottature
Warning, hot surfaces
Risque de brûlures
Verbrennungsgefahr
Peligro de quemaduras
Perigo de queimaduras
Gevaar voor brandwonden
Risiko for skoldning
Risk för brännskador
Palovammavaara
Κίνδυνος εγκαυμάτων
Uwaga, grozi poparzeniem
Opasnost opekotina
Nevarnost opeklin
Figyelem, égető felületek
Nebezpečí spálení!
Nebezpečenstvo popálenia !
Опасность ожога
Fare for å brenne seg
Yanma tehlikesi
Pericol de arsuri
Опасност от изгаряния
Opasnost od opekotina
Nudegimo pavojus
Süttivuse oht
Piesargieties no apdedzināšanās
Opasnost od opekotina

Attenzione corrente elettrica
Dangerous voltage
Attention: présence de courant électrique
Achtung, elektrische Spannung
Atención, corriente eléctrica
Atenção corrente eléctrica
Attentie, elektrische stroom
Advarsel elektrisk strøm
Varning - elektricitet
Huom. vaarallinen jännite
Προσοχή ηλεκτρικό ρεύμα
Uwaga, niebezpieczeństwo porażenia prądem elektrycznym
Pažnja, električni napon
Pozor, električna napetost
Figyelem, elektromos áram
Pozor - elektrické napětí!
Pozor - elektrický prúd !
Риск электрического напряжения
Forsiktig elektrisk strøm
Dikkat elektrik akımı
Atenție! Pericol electric
Внимание: електрически ток
Pažnja električna struja
Elektros įtampos rizika
Ettevaatust - elektrivool
Esiet uzmanīgi - elektrības plūsma
Pažnja električna struja

Pericolo avviamento automatico
Danger - automatic control (closed loop)
Risque de démarrage automatique
Gefahr durch automatischen Anlauf
Peligro de arranque automático
Perigo arranque automático
Gevaar voor automatisch starten
Fare automatisk start
Risk för automatisk start

Automaattisen käynnistymisen vaara
Κίνδυνος αυτόματης εκκίνησης
Uwaga, niebezpieczeństwo automatycznego uruchomienia się
Opasnost kod automastkog uklapanja
Nevarnost pri avtomatskem zagonu
Automatikus beindulás veszélye
Nebezpečí - automatické spouštění!
Nebezpečenstvo - automatické spustenie !
Опасность автоматического включения
Fare for automatisk oppstart
Dikkat otomatik çalışma tehlikesi
Pericol pornire automată
Опасност от автоматично пускане в ход
Opasnost od automatskog pokretanja
Automatinio įsijungimo pavojus
Ohtlik - automaatiline käivitus
Uzmanību - automātiska iedarbināšanās
Opasnost od automatskog pokretanja

Protezione obbligatoria dell'udito, della vista e delle vie respiratorie
Hearing, sight and respiratory protection must be worn
Port obligatoire de protections auditives, oculaires et des voies respiratoires
Gehörschutz, Augenschutz und Atemschutz sind obligatorisch vorgeschrieben
Protección obligatoria de los oídos, de la vista y de las vías respiratorias
Protecção obrigatória do ouvido, da vista e das vias respiratórias
Verplichte bescherming van oren, ogen en luchtwegen
Obligatorisk beskyttelse af hørelse, syn og luftveje
Hörselskydd, skyddsglasögon och andningsmask obligatoriskt
Käytettävä kuulosuojaimia, suojalaseja ja hengityksensuojaimia
Υποχρεωτικό προστατευτικό ακοής, όρασης και του αναπνευστικού συστήματος
Obowiązkowo zabezpieczyć słuch, wzrok i drogi oddechowe
Obavezna zaštita očiju, dišnih puteva i sluha
Obvezna zaščita oči, dihal in sluha
A légutak, a látás és a hallás védelme kötelező
Povinnost chránit sluch, oči a dýchací cesty.
Povinná ochrana sluchu, zraku a dýchacích ciest !
Обязательная защита ушей, лица и дыхательных путей
Obligatorisk å ta i bruk hørselsvern, vernebriller og pustemaske
Mecburi işitme, görme ve solunum yolları koruması
Echipament de protecţie obligatoriu pentru urechi, ochi şi căi respiratorii
Задължителни средства за защита на слуха, зрението и дихателните пътища
Obavezna zaštita sluha, vida i dišnih puteva
Privaloma ausų, veido ir kvėpavimo takų apsauga
Kuulmis-, nägemis- ning hingamisteede kaitse on kohustuslik.
Obligāta dzirdes, redzes un elpošanas ceļu aizsardzība
Obavezna zaštita sluha, vida i dišnih puteva

Pericolo radiazioni Laser - NON esporre gli occhi alla luce diretta del LASER
Danger Laser beam - Do NOT look directly at the LASER light
Risque de radiations laser - NE PAS exposer les yeux à la lumière directe du LASER
Gefahr durch Laserstrahlen - Die Augen NICHT dem direkten Laserstrahl aussetzen
Peligro de radiaciones láser - NO exponer los ojos a la luz directa del LÁSER
Perigo radiações Laser - NÃO expor os olhos à luz directa do LASER
Gevaar voor laserstraling - Stel de ogen NIET aan het rechtstreekse licht van de LASER bloot
Risiko for laserstråling - udsæt IKKE øjnene for direkte lys fra LASEREN
Risk för laserstrålning - utsätt INTE ögonen för direkt LASERLJUS
Lasersädevaara - ÄLÄ altista silmiä suoralle LASERvalolle
Κίνδυνος ακτίνων Laser - MHN αφήνετε τα μάτια σας εκτεθημένα στις ακτίνες LASER
Uwaga, niebezpieczeństwo promieniowania laserowego - NIE narażać oczu na działanie bezpośredniego światła LASERU
Opasnost laserskog isijavanja - NE usmjeravajte pogleda ravno u laserski raj
Nevarnost laserskega sevanje - NE usmerjajte pogleda naravnost v laserski žarek
Lézersugárzás veszély - NE nézzen a LÉZERSUGÁRBA
Nebezpečí laserového záření - NEVYSTAVUJTE oči přímému LASEROVÉMU záření.
Nebezpečenstvo laserového ožiarenia! - NEVYSTAVUJTE oči priamemu LASEROVÉMU žiareniu !
Опасность лазерной радиации-НЕ смотрите непосредственно на свет ЛАЗЕРА
Fare for Laserstråling - IKKE utsett øynene for direkte lys fra LASEREN
Lazer radyasyonu tehlikesi - Gözleri LAZER ışığına doğrudan maruz bırakmayınız.
Pericol radiaţii Laser - NU expuneţi ochii la lumina directă a LASERULUI
Опасност от лазерно облъчване - НЕ излагайте вашите очи на директен лъч от ЛАЗЕР
Opasnost od laserskog zračenja - NE izlagati oči direktnom svetlu LASERA
Lazerio radiacijos pavojus - NEžiūrėkite tiesiai į LAZERIO šviesą
Ohtlik Laserkiir - ÄRGE vaadake otse LASERkiire peale.
Bīstama lāzera radiācija - NEizklāstiet acis lāzera gaismā
Opasnost od laserskih radijacija-NE gledajte očima direktnu LASERSKU svjetlost

Pericolo di ustione - NON toccare le parti esposte
Burning hazard - Do NOT touch exposed parts
Risque de brûlures - NE PAS toucher les surfaces exposées
Verbrennungsgefahr - Gefahrenteile NICHT berühren
Peligro de quemaduras - NO tocar las partes expuestas
Perigo de queimadura - NÃO tocar as partes expostas
Gevaar voor brandwonden - Raak de blootliggende delen NIET aan
Risiko for forbrændinger - rør IKKE dele, der rager frem
Risk för brännskador - rör INTE utsatta delar
Palovammavaara - ÄLÄ kosketa kuumentuneita osia
Κίνδυνος εγκαυμάτων - MHN αγγίζετε τα εκτεθημένα τμήματα
Uwaga, niebezpieczeństwo - NIE dotykać wystających części
Opasnost opekotina - NE dirajte opasnih dijelova
Nevarnost opeklin - NE dotikajte se nevarnih delov
Megégetheti magát - NE nyúljon a szabadon levő részekhez
Nebezpečí popálení - NEDOTÝKEJTE SE odkrytých částí.
Nebezpečenstvo popálenia ! - NEDOTÝKAJTE sa odkrytých častí !
Опасность ожога - НЕ прикасайтесь к выступающим деталям
Fare for forbrenning - IKKE ta på de utsatte delene
Yanma tehlikesi - Maruz kalan bölümlere dokunmayınız
Pericol de arsuri - NU atingeţi părţile expuse
Опасност от изгаряне - НЕ докосвайте изложените на допир части
Opasnost od opekotina - NE dirati izložene delove
Nusideginimo pavojus - NElieskite išsikišusių dalių
Põletuse oht - ÄRGE puudutage lahtiseid osi.
Pastāv viegla iespēja apdegt - NEaizticiet atklātās ierīces daļas
Opasnost od opekotina- NE dirajte izložene dijelove

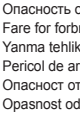

NON toccare la lama in movimento
Do NOT touch the moving blade
NE PAS toucher la lame en mouvement
Das laufende Messer NICHT berühren
NO tocar la hoja en movimiento
NÃO tocar a lâmina em movimento
Raak NIET het bewegende mes aan
Rør IKKE kniven i bevægelse
Rör INTE klingan när den är i rörelse
ÄLÄ kosketa liikkuvaa terää
ΜΗΝ αγγίζετε την κινούμενη λάμα
NIE dotykać ostrza w ruchu
Okretajući noževi NE dirajte
Vrteči noži NE dotikajte se
NE nyúljon a mozgásban lévő lapokhoz
NEDOTÝKEJTE SE řezacích kotoučů v pohybu.
NEDOTÝKAJTE sa reznýchkotúčov, keď sú v pohybe !
НЕ прикасаться к движущемуся лезвию
IKKE ta på bladet i bevegelse
Hareket halindeki bıçağa dokunmayınız
NU atingeţi lama în mişcare
НЕ докосвайте въртящото се острие

NE dodirivati list u kretanju
NEliesti judančio ašmens
ÄRGE puudutage liikuvat tera
NEaiztieciet kustīgu asmeni
NE dirajte sječivo dok je u pokretu

NON esporre la macchina ad agenti atmosferici
Protect the machine from foul weather
NE PAS exposer la machine aux agents atmosphériques
Die Maschine NICHT der Witterung aussetzen
NO exponer la máquina a los agentes atmosféricos
NÃO expor a máquina a agentes atmosféricos
Stel de machine NIET aan de weersinvloeden bloot
Udsæt IKKE maskinen for vejrets påvirkninger
Utsätt INTE maskinen för atmosfäriska agenser
ÄLÄ altista laitetta ilmaston vaikutuksille
MHN αφήνετε το μηχάνημα εκτεθημένο στους ατμοσφαιρικούς παράγοντες
NIE poddawać urządzenia na działanie czynników atmosferycznych
Stroj NE izložite vremenskim utjecajem
Stroja NE izpostavljajte vremenskim vplivom
NE hagyja a gépet a szabadban
NEVYSTAVUJTE nástroj atmosférickým vlivům.
NEVYSTAVUJTE stroj poveternostným vplyvom !
НЕ оставлять машину под воздействием атмосферных явлений
IKKE utsett maskinen for dårlig vær
Makineyi atmosfer unsurlarına maruz bırakmayınız
NU expuneți mașina agenților atmosferici
НЕ излагайте машина на преки атмосферни влияния
NE izlagati mašinu delovanju atmosferskih padalina
NEpalikti mašinos sąveikai su atmosferos veiksniais
ÄRGE jätke masinat lahtisena ilmastikutingimuste mõju alla.
NEizstādiet mašīnu pie atmosfēras parādībām, kā piem. lietus, vējšs u.c.
Ne izlažite stroj/mašinu atmosferskom djelovanju

NON avvicinarsi alle macchine con abiti svolazzanti
Do NOT approach the machine with loose clothing
NE PAS se rapprocher des machines lorsqu'on porte des vêtements larges
NICHT mit losen Kleidungsstücken in die Nähe der Maschine kommen
NO acercarse a las máquinas con ropas sueltas
NÃO se aproximar das máquinas com vestuários esvoaçantes
Kom NIET in de buurt van de machines met loshangende kleding
Kom IKKE i nærheden af maskinen med løstsiddende tøj
Gå INTE i närheten av maskinerna med vida kläder
ÄLÄ käytä liehuvia vaatteita koneiden läheisyydessä
MHN πλησιάζετε τα μηχανήματα με φαρδιά ρούχα
NIE zbliżać się do maszyn w powiewającej odzieży
NE približajte se stroju sa opuštenim odjelom
NE približujte se stroju z ohlapnimi deli obleke
NE tartózkodjon a gép közelében ha nem testre feszülő ruhát visel
NEPŘIBLIŽUJTE SE k nástroji s volným oblečením.
NEPRIBLIŽUJTE sa k strojom s voľne povievajúcim oblečením !
НЕ стоять рядом с машиной в распахнутой одежде
IKKE gå i nærheten av maskinene med vide og flagrende klær
Makineye uçuşan giysilerle yaklaşmayınız.
NU vă apropiați de mașină cu haine largi
НЕ се доближавайте до машината с развяващи се дрехи
NE približavajte se mašinama sa lepršavom odećom
NEstovėti prie mašinos su besiplaikstančiais drabužiais
ÄRGE lähenege masinale lahtises riietuses.
NEtuvojieties ierīču tuvumā ar plīvojošiem apģērbu gabaliem
NE približavajte se stroju/mašini ako imate na sebi lepršavu odjeću

NON indossare guanti da lavoro
Do NOT wear safety gloves
NE PAS porter de gants de travail
KEINE Arbeitshandschuhe benutzen
NO llevar guantes de trabajo
NÃO usar luvas de trabalho
Draag GEEN werkhandschoenen
Brug IKKE arbejdshandsker
Använd INTE arbetshandskar
ÄLÄ käytä työkäsineitä
MHN φοράτε γάντια εργασίας
NIE nakładać rękawic roboczych
NE upotrebljavajte rukavice
NE uporabljajte rokavic
NE viseljen védőkesztyűt
NEPOUŽÍVEJTE pracovní rukavice.
NEPOUŽÍVAJTE pracovné rukavice !
НЕ пользоваться рабочими перчатками
Ha IKKE på deg arbeidshansker
Çalışma eldivenleri giymeyiniz.
NU purtați mănuși de protecție
НЕ използвайте работни ръкавици
NE nositi radne rukavice
NEnaudoti darbinių pirštinių
ÄRGE kandke turvakindaid.
NEvalkājiet darba cimdus
NE nosite na rukama radne rukavice

NON rimuovere le protezioni e i dispositivi di sicurezza a macchina in moto
Do NOT remove safety guards and devices with the machine operating
NE PAS retirer les protections et les dispositifs de sécurité pendant que la machine tourne
Die Schutz- und Sicherheitsvorrichtungen NICHT entfernen, solange die Maschine läuft
NO retirar las protecciones ni los dispositivos de seguridad con la máquina en movimiento
NÃO remover as protecções e os dispositivos de segurança com a máquina em movimento
Verwijder NIET de beschermingen en veiligheidsvoorzieningen terwijl de machine loopt
Bevæg IKKE beskyttelsesskærmene og sikkerhedsanordningerne, når maskinen kører
Avlägsna INTE skydden och säkerhetsanordningarna när maskinen är i drift
ÄLÄ poista suojia tai turvalaitteita, kun laite on toiminnassa
MHN αφαιρείτε τα προστατευτικά και τις διατάξεις ασφαλείας όταν η μηχανή κινείται
NIE usuwać osłon i urządzeń zabezpieczających podczas pracy maszyny
NE sklanjajte sigurnostne zaščite dok je stroj u pokretu
NE odstranjujte varnostne zaščite dokler stroj obratuje
NE vegye le a védelmeket és a biztonsági berendezéseket amikor a gép működésben van
NEODNÍMEJTE ochranné kryty a bezpečnostní prvky za chodu nástroje.
NEVYBERAJTE bezpečnostné ochrany a zariadenia, keď je stroj v prevádzke!
НЕ снимайте защиту и защитные детали с работающей машины
IKKE fjern beskyttelses- og sikkerhetsanordningene fra maskinen når den er i drift
Hareket halindeyken makinenin muhafazasını ve donanımı yerlerinden çıkartmayınız.
NU îndepărtați protecțiile și dispozitivele de siguranță ale mașinii în funcțiune
НЕ отстранявайте защитни и обезопасяващи устройства по време да действие на машината
NE uklanjati štitnike i bezbednosne uređaje sa mašine u kretanju
NEnuimkite apsaugų ir apsaugos dalių nuo dirbančios mašinos
ÄRGE eemaldage kaitseseadmeid töötavalt masinalt.
NEpārvietojiet drošības ierīces un mašīnu, tās darbības laikā
NE uklanjajte zaštitu i sigurnosna sredstva kada je mašina(stroj) u pokretu

NON pulire, lubrificare, riparare organi in moto
Do NOT clean, lubricate or repair moving parts
NE PAS nettoyer, graisser ou réparer d'organes en marche
In Bewegung befindliche Maschinenteile NICHT reinigen, schmieren, reparieren
NO limpiar, lubricar ni reparar órganos en movimiento
NÃO limpar, lubrificar, reparar órgãos em movimento
Reinig, smeer en repareer NIET bewegende organen
Rens, smør og reparer IKKE elementer, der er i bevægelse
Rengör, smörj eller reparera INTE delar i rörelse
ÄLÄ puhdista, voitele, korjaa liikkuvia osia
ΜΗΝ καθαρίζετε, λιπαίνετε, επισκευάζετε κινούμενα όργανα
NIE czyścić, nie smarować, ani nie naprawiać części w ruchu
Između rada stroja NIJE dozvoljeno čišćenje, podmazivanje i popravljanje
Med obratovanjem stroja NI dovoljeno čiščenje, mazanje in popravljanje
NE tisztítsa, olajozza, javítsa a mozgásban lévő gépelemeket
NEPROVÁDĚJTE čištění, mazání a opravy na nástroji za jeho chodu.
NEVYKONÁVAJTE čistenie, mazanie a opravy na ústrojenstvách, keď je stroj v chode !
Не чистите, не смазывайте, не ремонтируйте движущиеся детали
IKKE rengjøre, smøre, reparere komponenter i bevegelse
Hareket halindeyken temizleme, yağlama, parçaları onarım yapmayınız.
NU curățați, nu lubrifiați, nu reparați organele în mișcare
НЕ извършвайте почистване, смазване и поправка на движещи се органи
NE čistiti, podmazivati, popravljati delove mašine u kretanju
NEvalykite, netepkite, netaisykite judančių dalių
ĀRGE puhastage, määrige ega parandage liikuvaid osi.
NEtīriet, NEļļojiet, NElabojiet mašīnas sastāvdaļas, tās darbības laikā
NE čistite, podmazivajte te ne popravljajte dijelove koji su u pokretu

1

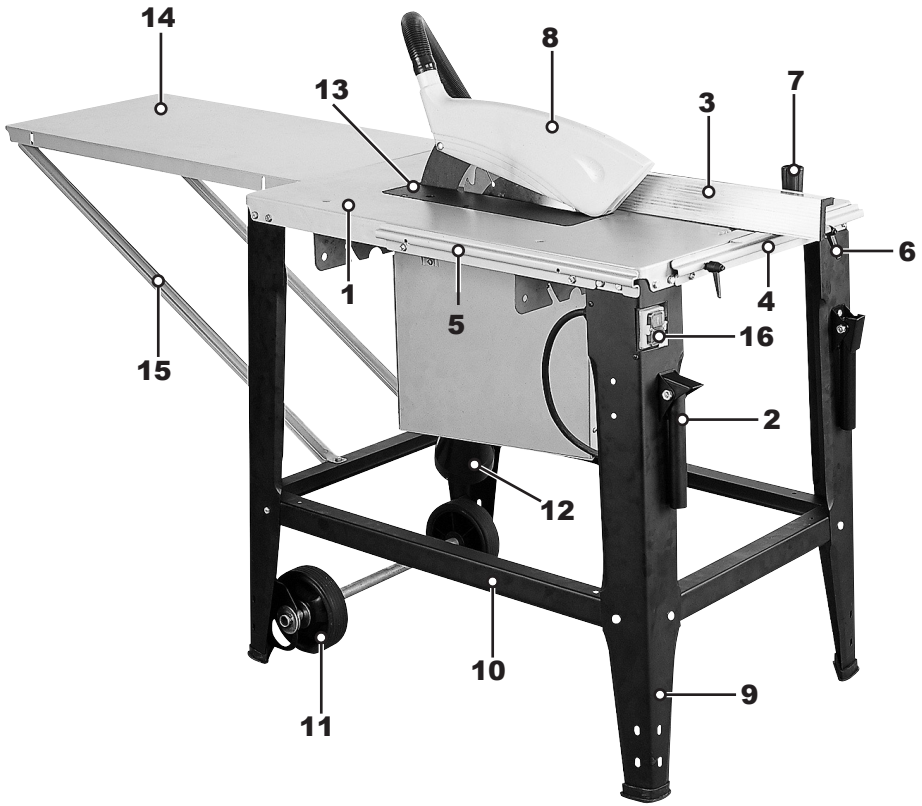

2

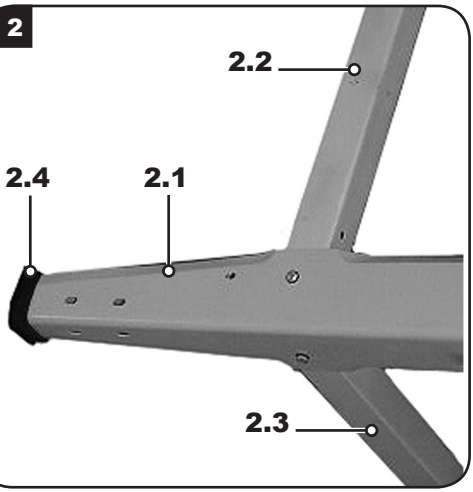

3

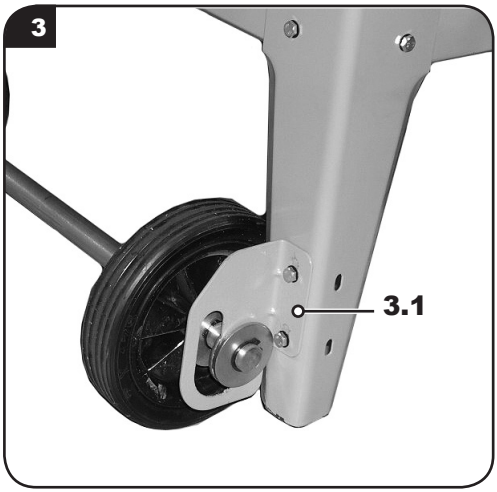

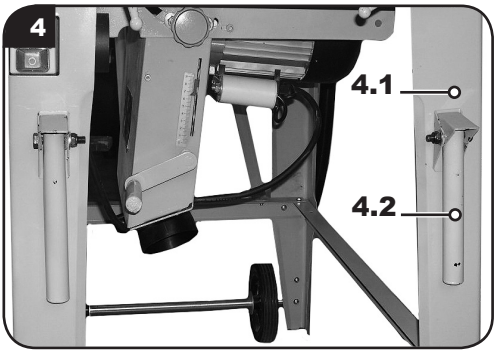
4
4.1
4.2

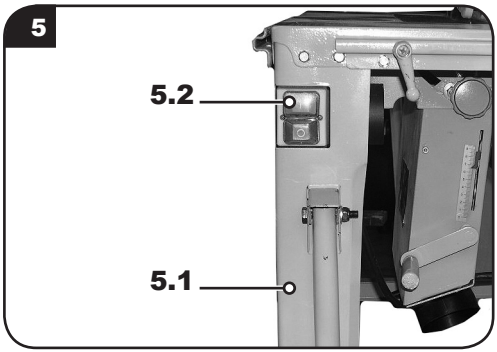
5
5.2
5.1

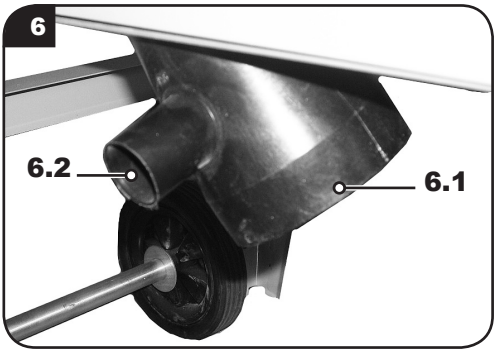
6
6.2
6.1

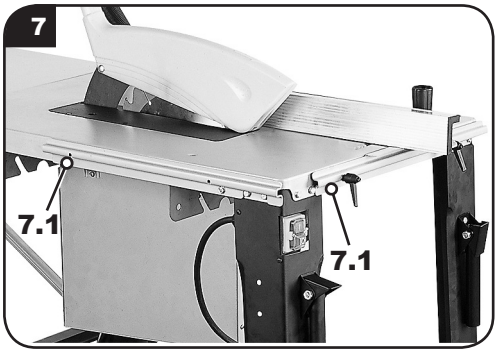
7
7.1
7.1

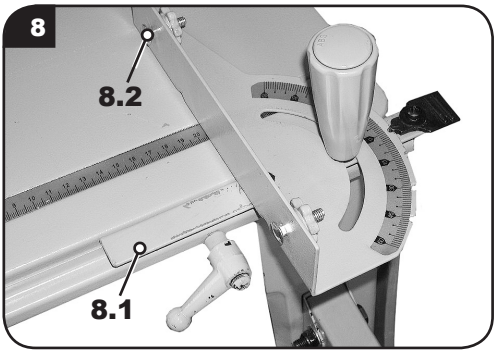
8
8.2
8.1

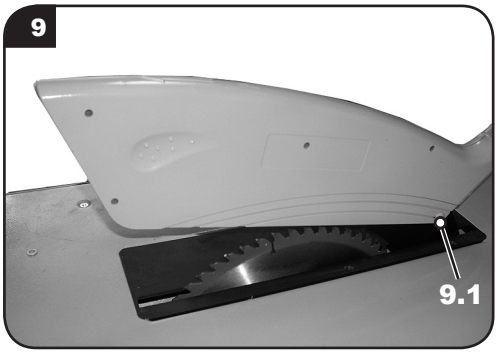
9
9.1

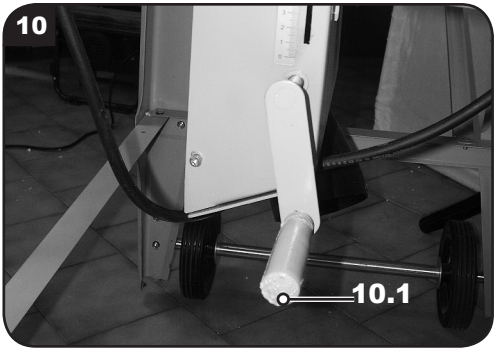
10
10.1

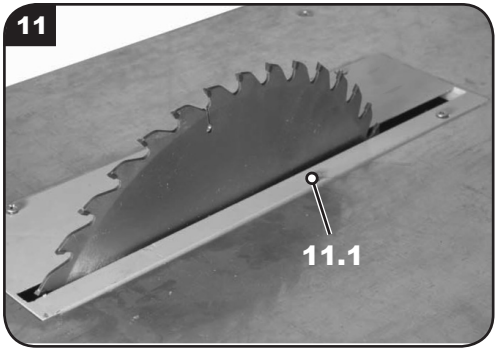
11
11.1

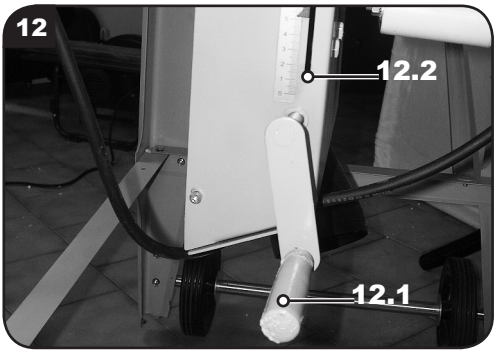
12
12.2
12.1

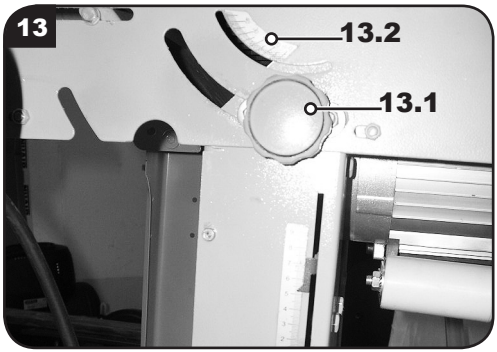
13
13.2
13.1

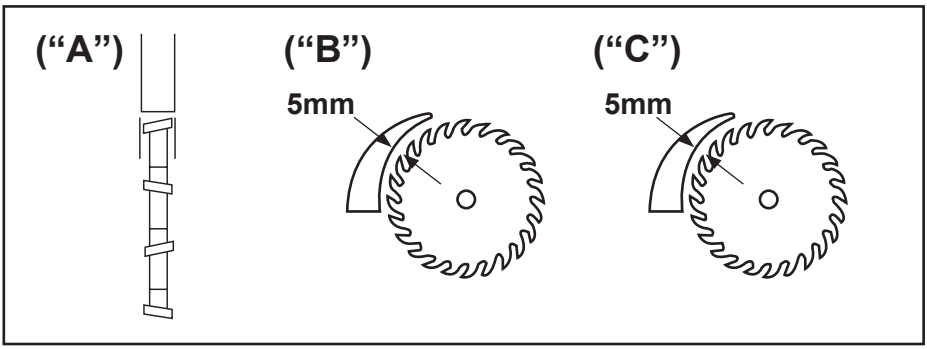
("A")
("B")
5mm
("C")
5mm

INTRODUZIONE

Vi ringraziamo di avere acquistato questo prodotto, che è stato sottoposto alle nostre complesse procedure di assicurazione della qualità. Abbiamo cercato con la massima cura di fare in modo che esso vi raggiunga in perfette condizioni. Tuttavia, nella rara eventualità che incontriate un problema, o se possiamo assistervi in qualsiasi modo, non esitate a rivolgervi al nostro reparto di assistenza ai clienti. Per i dettagli del centro a voi più vicino fate riferimento ai numeri riportati sul retro del presente manuale.

LA SICUREZZA PRIMA DI TUTTO

Prima di accingervi ad utilizzare questo utensile elettrico, adottate sempre le seguenti fondamentali misure di sicurezza, per ridurre il rischio di incendio, scosse elettriche e lesioni personali. È importante leggere il manuale di istruzioni per capire l'applicazione, i limiti e i rischi potenziali associati a questo utensile.

CERTIFICATO DI GARANZIA

La ditta produttrice garantisce la macchina per 2 anni a partire dalla data d'acquisto. Questa garanzia non copre le macchine destinate al noleggio. Ci impegniamo a sostituire eventuali parti che risultino imperfette per guasti o difetti di fabbricazione. In nessun caso la garanzia comprenderà il rimborso o il pagamento di danni, diretti o indiretti. Sono inoltre esclusi dalla garanzia: accessori di consumo, uso improprio, uso per scopi professionali e costi sostenuti per il trasporto e l'imballaggio dell'apparecchiatura, che saranno sempre a carico del cliente. Eventuali articoli inviati per riparazioni con trasporto a carico del ricevente non saranno accettati. Si intende inoltre che qualora la macchina venisse in qualsiasi modo modificata o utilizzata con accessori non approvati dalla ditta produttrice, la garanzia ne verrà automaticamente invalidata. La ditta produttrice declina ogni responsabilità civile derivante dall'uso improprio della macchina o dalla mancata osservanza delle istruzioni pertinenti il funzionamento, le impostazioni e la manutenzione. L'assistenza sotto garanzia è ammissibile solo se la richiesta viene presentata al servizio post-vendita autorizzato ed è accompagnata dalla prova d'acquisto. Si raccomanda subito dopo l'acquisto del prodotto di controllare che sia integro e di leggere attentamente le istruzioni d'uso prima di utilizzarlo.

DIRITTI LEGALI

Questa garanzia non è a discapito di eventuale diritti statutari.

SMALTIMENTO DEL PRODOTTO

Quando questo prodotto deve essere eliminato perché non più utilizzabile o per altre ragioni, non può essere trattato come i normali rifiuti quotidiani. Per la salvaguardia delle risorse naturali e per contenere al minimo possibili impatti ambientali pericolosi, provvedere correttamente al riciclo o allo smaltimento del prodotto, portandolo al centro di raccolta rifiuti locale o in altro centro autorizzato. In caso di dubbio, consultare l'ente locale responsabile della raccolta e dello smaltimento per essere informati su possibili alternative riguardanti il riciclo e/o lo smaltimento.

DATI ELETTRICI

IMPORTANTE

Questo prodotto è munito di una spina elettrica sigillata compatibile con l'utensile e l'alimentazione di corrente del vostro paese, e soddisfa i requisiti delle norme internazionali.
Questo apparecchio deve essere collegato ad una tensione di alimentazione uguale a quella indicata sulla targhetta. Se la spina o il cavo di alimentazione risultano danneggiati, devono essere sostituiti con un gruppo completo identico a quello originale.
Seguire sempre le disposizioni attinenti al vostro paese in materia di collegamenti all'alimentazione elettrica di rete.
In caso di dubbio, rivolgersi sempre ad un elettricista qualificato.

ISTRUZIONI ANTINFORTUNISTICHE GENERALI

Prima di accingersi ad azionare questa macchina, è importante leggere, capire e seguire queste istruzioni con molta attenzione, per garantire la sicurezza dell'operatore e dei circostanti, come pure per garantire una lunga e sicura vita della macchina.
Imparare come usare l'ettroutensile, le sue limitazioni d'utilizzo e i rischi potenziali che ne possono derivare.
Conservare queste istruzioni in un posto sicuro per la consultazione futura.

Evitare le partenze involontarie -
Scollegare gli elettroutensili

Controllare sempre che le chiavette e le chiavi di regolazione siano rimosse dall'elettroutensile prima di avviarlo.
Accertarsi che l'interruttore sia nella posizione di SPENTO prima di collegare l'elettroutensile all'alimentazione di rete.
Accertarsi che gli elettroutensili siano scollegati dall'alimentazione di rete quando non vengono utilizzati, prima della manutenzione, lubrificazione o regolazione e quando si sostituiscono accessori quali lame, punte e frese.

Ispezionare le parti danneggiate
Prima di utilizzare ulteriormente l'elettroutensile, questo deve essere controllato con attenzione per accertarsi che funzioni correttamente e operi conformemente al suo uso specifico.
Controllare l'allineamento corretto delle parti in movimento, accertarsi che non siano inceppate, controllare che non ci siano componenti rotti e che l'elettroutensile sia montato correttamente.
Verificare qualsiasi altra condizione che possa influire sul funzionamento dell'elettroutensile.
Una protezione, o qualsiasi altra parte dell'elettroutensile che sia danneggiata, deve essere riparata o sostituita da un centro di manutenzione autorizzato, a meno di indicazione differente contenuta in questo manuale d'istruzioni.
Qualsiasi interruttore che non funziona correttamente deve essere sostituito da un centro di manutenzione autorizzato.
Non utilizzare l'elettroutensile se l'interruttore di ACCESO/SPENTO non accende e spegne l'elettroutensile.
La polvere prodotta durante la lavorazione dei materiali è nociva per la salute.
Si raccomanda di indossare una adatta mascherina anti-polvere.
Durante l'esecuzione dei lavori utilizzare sempre i mezzi protettivi personali: occhiali antinfortunistici, guanti, mascherina, protezione auricolare, scarpe antinfortunistiche e antiscivolo.
Non indossare indumenti o gioielleria svolazzanti e raccogliere i capelli lunghi in modo da evitare che possano restare impigliati in organi in movimento.
Lavorare sempre su basi stabili.
Bloccare sempre saldamente con una morsa il pezzo da lavorare.
Mantenere sempre pulita ed in ordine la zona di lavoro.
Manovrare l'elettroutensile usando sempre entrambe le mani.
Non aprire o modificare in alcun modo l'elettroutensile o i suoi accessori.
Non esporre gli elettroutensili alla pioggia, o utilizzarli in situazioni dove possano bagnarsi o inumidirsi.
Mantenere l'area di lavoro bene illuminata.
Non utilizzare gli elettroutensili nelle zone dove esista un pericolo di esplosione o d'incendio dovuto a materiali combustibili, a liquidi infiammabili, vernice, pittura, benzina, ecc. gas e polveri infiammabili di natura esplosiva.

Fare attenzione ai bambini e agli animali domestici
I bambini e gli animali domestici devono essere tenuti fuori dall'area di lavoro.
Tutti gli elettroutensili devono essere tenuti fuori dalla portata dei bambini. Quando non sono in uso, è preferibile riporre gli elettroutensili in un armadio o in una stanza asciutti e chiusi a chiave.

Utilizzare l'utensile corretto
Scegliere l'utensile appropriato per il tipo di lavoro. Non utilizzare un utensile per un lavoro per il quale non è stato progettato. Non forzare un utensile piccolo a fare il lavoro di un utensile per servizio pesante. Non utilizzare gli utensili per scopi a cui non erano stati destinati.

Non forzare l'elettroutensile
L'elettroutensile farà un lavoro migliore, più sicuro e darà un servizio migliore se verrà utilizzato alla velocità per cui è stato progettato.

Eseguire sempre un'accurata manutenzione degli utensili
Mantenere affilati e puliti gli utensili da taglio onde ottenerne le prestazioni migliori e più sicure.
Seguire le istruzioni di lubrificazione e sostituzione degli accessori.
Mantenere le impugnature asciutte, pulite e prive di olio e grasso.
Accertarsi che le fessure di ventilazione siano sempre mantenute pulite e prive di polvere. Le fessure di ventilazione bloccate possono causare il surriscaldamento e il danneggiamento del motore.
Se questa macchina deve essere utilizzata quando si lavora ad una certa altezza, deve essere utilizzato un ponteggio dotato di ringhiera e battipiede o una piattaforma a torre, in modo tale da garantire una adeguata stabilità.

PROTEGGERSI DALLE SCOSSE ELETTRICHE

Evitare il contatto del corpo con superfici messe a terra o a massa (per esempio tubazioni, radiatori, lavastoviglie e frigoriferi).

Cavi di alimentazione
Non strattonare o tirare il cavo di alimentazione per scollegarlo dalla presa di alimentazione di rete.
Non trasportare mai l'elettroutensile afferrandone il cavo di alimentazione. Tenere il cavo di alimentazione lontano da fonti di calore, olio, solventi e spigoli vivi.
Ispezionare periodicamente il cavo di alimentazione dell'utensile e, se danneggiato, farlo sostituire da un servizio di manutenzione autorizzato.
Esaminare periodicamente i cavi di prolunga e sostituirli se danneggiati.
NON utilizzare cavi o bobine di prolunga a due conduttori per gli elettroutensili con un percorso di terra. Utilizzare sempre un cavo o bobina di prolunga a tre conduttori con il filo di terra collegato a terra.
Srotolare sempre completamente l'eventuale cavo di prolunga.
Per i cavi di prolunga fino a 15 metri utilizzare conduttori di sezione trasversale di 1,5 mm^2.
Per i cavi di prolunga più lunghi di 15 metri, ma meno di 40 metri, utilizzare conduttori di sezione trasversale di 2,5 mm^2.
Proteggere il cavo di prolunga da oggetti affilati, calore eccessivo e dall'esposizione all'umidità o all'acqua.

Questo elettroutensile soddisfa le normative nazionali e internazionali e i requisiti di sicurezza. Le riparazioni devono essere eseguite unicamente da personale qualificato, utilizzando pezzi di ricambio originali. Se questo non viene fatto ne può derivare un grave pericolo per l'utente.

ISTRUZIONI SPECIFICHE PER LA SICUREZZA

ATTENZIONE!

Alcuni tipi di legno e prodotti simili al legno, in particolare l'MDF (Fibra a media densità) possono generare polvere in grado di nuocere alla salute. Si consiglia quindi di utilizzare una maschera di tipo approvato e provvista di filtri sostituibili , e inoltre di utilizzare la funzione di aspirazione della polvere.

Verificare sempre che la spina degli elettroutensili venga disinserita dalla presa elettrica quando non si desidera usarli, prima delle riparazioni, della lubrificazione e inoltre prima di cambiare gli accessori, come lame, punte e frese.

Non usare lame realizzate in acciaio rapido.

Non fermare la lama forzando la macchina oppure esercitando pressione laterale.

Usare sempre la lama di tipo corretto per l'operazione desiderata.

Non usare lame piegate o con denti mancanti; operando in questo modo si può incorrere in seri pericoli, arrecando infortuni all'addetto o alle persone nelle vicinanze, e danneggiando inoltre la macchina.

Utilizzare esclusivamente lame del tipo consigliato dal fornitore e che siano in buone condizioni.

Controllare sempre che la freccia stampigliata eventualmente sulla lama corrisponda al senso di rotazione del motore. I denti della lama devono sempre essere rivolti verso il basso, se visti da davanti alla sega.

Non usare lame più grandi del diametro specificato.

Utilizzare unicamente lame idonee per questa macchina. La velocità di rotazione indicata sulla lama deve sempre essere MAGGIORE rispetto alla velocità di rotazione della macchina.

Non bloccare la protezione mobile in posizione aperta.

Controllare che la protezione mobile si muova liberamente, senza incepparsi.

Tenere le protezioni in posizione ed in buone condizioni.

Non utilizzare lame con corpo più spesso o di misura più sottile rispetto allo spessore del cuneo (vedere l'Illustrazione "A").

Verificare sempre che la distanza fra il cuneo e il bordo dentato della lama della sega non superi 5mm (vedere l'Illustrazione "B").

Controllare che il bordo dentato della lama della sega non sporga mai di oltre 5mm dal margine superiore del cuneo (vedere l'Illustrazione "C").

Tenere sempre ben puliti l'albero portalama e le flange.

Ogni volta che si cambia la lama, controllare che la rientranza sulla flangia si appoggi bene contro la superficie della lama. Verificare che il dado di fermo della lama sia ben stretto. Non stringere eccessivamente il dado.

Non mettere in moto la macchina con la lama a contatto col pezzo in lavorazione.

Controllare che il pezzo in lavorazione non presenti chiodi, teste di vite sporgenti o altre imperfezioni che potrebbero danneggiare la lama.

Non tentare di modificare in alcun modo la macchina.

Non forzare la macchina; lasciare che faccia da sola il lavoro. In questo modo si riduce l'usura di macchina e lama e si accresce l'efficienza e la durata utile.

Quando si usano seghe circolari, munirsi di cuffie per le orecchie.

NON tagliare legno più spesso di 75mm, non tagliare metalli, pietra, gomma, materie plastiche, osso, ecc.

NON montare sulla macchina altri utensili o combinazioni di lame. NON modificare in alcun modo la macchina o le protezioni/controlli.

NON usare la macchina senza la copertura/protezione.

In tutte le operazioni, compreso il taglio passante, utilizzare sempre la protezione della lama, il cuneo e i nottolini d'arresto antireazione.

Per taglio passante si intendono le operazioni con cui la lama taglia attraverso l'intero spessore del pezzo, nel corso di tagli secondo la fibra o di tagli trasversali. Tenere sempre il pezzo ben appoggiato contro il misuratore dell'angolo o l'appoggio.

Utilizzare sempre un bastoncino di spinta per il taglio contro la fibra di pezzi stretti. Vedere la sezione del manuale delle istruzioni dedicata alle applicazioni di taglio contro la fibra.

Usare sempre l'appoggio o il misuratore dell'angolo per posizionare e guidare il pezzo in lavorazione.

Non mettere mai il corpo o parti del corpo nel percorso di taglio della lama. Tenere le mani fuori dalla linea di taglio della lama.

Non cercare mai di mettere le mani dietro o sopra un utensile di taglio, per nessuna ragione.

Se la macchina si blocca per via dei pezzetti di legno rimasti al suo interno, spegnerla e disinserire la spina dalla presa elettrica prima di tentare di eliminare l'ostruzione.

Introdurre il pezzo nella lama solo nella direzione opposta al senso di rotazione.

Non usare mai la guida pezzo come misuratore per il taglio durante le operazioni di taglio trasversale.

Non cercare MAI di liberare una lama bloccata senza prima SPEGNERE la macchina.

Sostenere in modo adeguato il retro e i lati del tavolo della sega, nel caso di pezzi larghi o lunghi da tagliare.

Evitare il contraccolpo (ossia il ritorno del pezzo nella vostra direzione) mantenendo ben affilata la lama, tenendo la guida pezzo parallela rispetto alla lama della sega e tenendo in posizione il distanziatore, i nottolini d'arresto antireazione (se installati) e la protezione.

Non segare contro la fibra pezzi contorti o deformati, oppure pezzi che non presentino un profilo diritto da guidare lungo l'appoggio.

Evitare le operazioni complicate e non mettere le mani in una posizione che, in caso si scivoli improvvisamente, potrebbe portare al contatto le mani con la lama.

Non utilizzare mai solventi per pulire le parti in plastica della macchina. I solventi, infatti, potrebbero dissolvere o danneggiare il materiale.

Servirsi esclusivamente di un panno morbido e umido per pulire le parti in plastica.

Utilizzare la macchina in un ambiente ben ventilato.

Asportare con frequenza la segatura. A prevenzione del rischio di incendio, ripulire la segatura presente all'interno della sega.

La segatura potrebbe nuocere alla salute; usare sempre un impianto idoneo per la raccolta della polvere ed indossare una maschera di tipo corretto.

Sostituire l'inserto del tavolo quando è usurato.

Riporre sempre l'attrezzo quando non viene utilizzato.

Intagli e scanalature non devono essere effettuati senza che sul tavolo di appoggio del banco, sia adottata una protezione adeguata (ad esempio una protezione a tunnel).

L'utensile non deve essere utilizzato per scavare fenditure, scanalature od incisioni.

COMPONENTI E CONTROLLI (FIG .1)

1 Complessivo completo di tavolo e motore
2 Manici per sollevamento
3 Guida pezzo
4 Canale anteriore per guida pezzo (corto)
5 Canale laterale per guida pezzo (lungo)
6 2 manopole di fermo per la guida pezzo
7 Manopola di regolazione per la guida d'angolo
8 Protezione della lama
9 4 gambe
10 4 montanti inferiori di sostegno
11 Gruppo delle ruote
12 Bocchetta di aspirazione per la polvere
13 Inserto per tavolo
14 Estensione tavolo
15 2 montanti di sostegno per estensione tavolo (montaggio laterale)
16 Interruttore acceso/spento a tensione zero

MONTAGGIO DELLE GAMBE DI SOSTEGNO

Capovolgere il tavolo della sega. Fissare le quattro gambe di sostegno (Fig. 2.1) a ciascuno degli angoli del tavolo, utilizzando i dadi e i bulloni forniti. Ora fissare i due sostegni lunghi delle gambe (Fig. 2.2), seguiti dai due sostegni corti (Fig. 2.3) ed assicurarli con i dadi e i bulloni forniti.
Montare un piedino di gomma sull'estremità di ciascuna delle quattro gambe (Fig. 2.4).
Verificare che tutti i dadi e i bulloni siano ben saldi, stringendoli se necessario.

MONTAGGIO DEL GRUPPO DELLE ROTELLE

Questa macchina viene fornita con un gruppo di ruote che consente di spostarla facilmente. Fissare le ruote alle due gambe posteriori di sostegno, fissando le due staffe (Fig. 3.1) con i dadi e i bulloni forniti.

MONTAGGIO DEI MANICI DI SOLLEVAMENTO

Vi sono due manici incernierati che consentono di sollevare con facilità la macchina per gli spostamenti. I due manici vengono fissati alle due gambe anteriori (Fig. 4.1). Fissare i due manici (Fig. 4.2) usando i quattro dadi e bulloni forniti.

MONTAGGIO DELL'INTERRUTTORE ACCESO SPENTO

Fissare l'interruttore acceso/spento sulla gamba predisposta con il foro (5.1). Controllare che l'interruttore venga fissato con il pulsante verde di accensione in alto (Fig. 5.2). Fissare in posizione con i dadi e bulloni forniti.

Questa macchina è dotata di un "Interruttore a zero volt" che, in caso di interruzione della corrente oppure se si stacca la spina dalla presa elettrica prima di spegnere la macchina, impedisce alla macchina di ripartire inavvertitamente al ritorno della corrente o quando si ricollega la spina alla presa. A garanzia della sicurezza, la macchina riparte solo dopo averla riaccesa premendo l'apposito interruttore acceso/spento.

MONTAGGIO DELLA BOCCHETTA PER L'ASPIRAZIONE DELLA POLVERE

Fissare in posizione l'adattatore per l'aspirazione della polvere (Fig. 6.1) sulla bocchetta della sede del motore/lama, utilizzando i bulloni esagonali forniti. Collegare il piccolo tubo alla presa laterale (Fig. 6.2). Per il momento, non cercare di collegare l'estremità opposta del tubo.
ATTENZIONE: Per questa procedura sono necessarie due persone.
Ora è possibile rimettere la macchina in verticale. Si ricorda che le ruote toccheranno terra solo quando si solleva la parte anteriore della macchina prendendola dai due manici incernierati di sollevamento.

MONTAGGIO DEL CANALE ANTERIORE (corto) E LATERALE (lungo) DELLA GUIDA PEZZO

Posizionare il canale della guida pezzo e fissarlo in posizione con i due bulloni (Fig. 7.1).

MONTAGGIO DELLA STAFFA COMBINATA PER GUIDA PEZZO E GUIDA ANGOLO

Inserire con cura la staffa combinata per guida pezzo e guida angolo nel canale di guida (Fig. 8.1).

MONTAGGIO DELLA GUIDA PEZZO (FIG. 11)

Localizzare i due bulloni (Fig. 8.2); inserire i due bulloni nella fessura a "T" sulla guida pezzo.
Attenzione! Prima di procedere a qualsiasi manutenzione o modifica della macchina, scollegarla dall'alimentazione di rete.

MONTAGGIO DELLA PROTEZIONE DELLA LAMA

La protezione della lama presenta una bocchetta per l'aspirazione della polvere, e va sempre installata sulla macchina. Fissare la protezione della lama con l'ausilio dei bulloni forniti (Fig. 9.1). Verificare che la protezione della lama possa funzionare senza impedimenti.

SOSTITUZIONE DELLA LAMA

Attenzione! Tutte le lame per seghe sono estremamente affilate ed occorre usare molta cautela nel maneggiarle. Ovunque possibile, indossare guanti idonei.

Sollevare la lama fino alla posizione massima (vedere la sezione su come sollevare e abbassare la lama) (Fig. 10).

Estrarre l'inserto per il tavolo togliendo le viti svasate a croce (Fig. 11.1), poi sollevare prima la parte posteriore dell'inserto servendosi del foro per le dita. Servendosi della chiave per estrarre la lama, togliere il bullone di fermo della lama (svitandolo in senso orario).

Montare la nuova lama sull'alberino del motore, controllando che la lama venga inserita con i denti rivolti verso il basso se visti da davanti alla macchina.

NB: Durante l'uso, controllare a intervalli regolari che il bullone di fermo della lama sia ben stretto.

SOLLEVAMENTO E ABBASSAMENTO DELLA LAMA

Per sollevare la lama, ruotare l'impugnatura in senso orario (Fig.12.1). Per abbassare la lama, ruotare invece l'impugnatura in senso antiorario. È possibile impostare la profondità di taglio usando la scala della profondità e l'indicatore (Fig. 12.2) situato sopra l'impugnatura di sollevamento.

INCLINAZIONE DELLA LAMA

Questa macchina è provvista di un sistema di inclinazione lama per tagliare ad angolazioni fra 0° e 45°.

Per inclinare il gruppo lama, localizzare le due manopole di fermo della lama (Fig. 13.1), quindi allentarle entrambe e selezionare l'angolo di taglio servendosi della scala graduata appena sopra la manopola anteriore di fermo (Fig. 13.2). Una volta impostato l'angolo corretto, stringere le due manopole di blocco.

NB: La scala graduata offre una semplice guida; per tagli obliqui precisi si consiglia l'uso di un goniometro regolabile.

SPECIFICHE TECNICHE	
Tensione	230 V ~ 50 Hz
Motore	S1 1430 S2 30min 2000W
Velocità a vuoto	2800 min^{-1}
Dimensioni lama	315 x 30 mm foro
Taglio max. a 90°	83 mm
Taglio max. a 45°	50 mm
Peso	54 Kg

NB: In caso di qualunque problema di natura elettrica, isolare la macchina e disinserire la spina dalla presa elettrica prima di contattare un elettricista qualificato. A garanzia di sicurezza ed affidabilità, tutte le riparazioni – fatta eccezione per la sostituzione delle spazzole accessibili dall'esterno – vanno eseguite solo da un centro assistenza autorizzato.

ELECTRICAL INFORMATION

CONNECTION OF THE MAINS PLUG

Important! The wires in the mains lead fitted to this product are coloured in accordance with the following code:

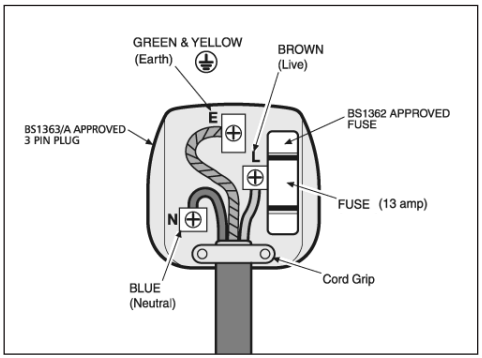

THIS PRODUCT REQUIRES A CONNECTION TO EARTH.
THE 3 PIN PLUG MUST COMPLY TO BS1363/A.
FUSE MUST COMPLY TO BS1362.

Brown: Live (L) or Red
Blue: Neutral (N) or Black
Green&Yellow or Green: Earth (E)

If for any reason the 13 amp plug fitted to this product requires replacement it must be wired in accordance with the following instruction:

DO NOT CONNECT THE BROWN LIVE OR BLUE NEUTRAL TO THE EARTH PIN MARKED 'E' ⏚ ON THE 3 PIN PLUG.

Connect the Blue wire to the terminal marked Neutral (N). Connect the Brown wire to the terminal marked Live (L). Connect the Green and Yellow (or Green) wire to the terminal marked Earth E ⏚ . Ensure that the outer insulation is gripped by the cord grip and that the wires are not trapped when replacing the plug cover. The mains lead on this product is fitted with a 13 amp (BS1363/A) plug. A **13 amp** (BS1362) fuse must be fitted in the plug.

IF IN DOUBT CONSULT A QUALIFIED ELECTRICIAN

There are no user serviceable parts inside this product except those referred to in the manual. Always refer servicing to qualified service personnel. Never remove any part of the casing unless qualified to do so; this unit contains dangerous voltages.

WARNING!

For your protection if this product is to be used outdoors it should not be exposed to rain or used in damp locations. Do not place the product on damp surfaces, use a workbench if available. For added protection use a suitable residual current device (R.C.D.) at the socket outlet.
If an extension cable is to be used with this product it must be of 3 core construction with the earth conductor connected at both the plug and socket. If in doubt consult a qualified electrician.

INTRODUCTION

Thankyou for purchasing this product which has passed through our extensive quality assurance process. Every care has been taken to ensure that it reaches you in perfect condition. However, in the unlikely event that you should experience a problem, or if we can offer any assistance or advice please do not hesitate to contact our customer care department. For details of your nearest customer care department please refer to the telephone numbers at the back of this manual.

SAFETY FIRST

Before attempting to operate this power tool the following basic safety precautions should always be taken to reduce the risk of fire, electric shock and personal injury. It is important to read the instruction manual to understand the application, limitations and potential hazards associated with this tool.

CERTIFICATE OF GUARANTEE

This product is guaranteed for a period of 2 Years, with effect from the date of purchase and applies only to the original purchaser. This guarantee only applies to defects arising from, defective materials and or faulty workmanship that become evident during the guarantee period only and does not include consumable items. The manufacturer will repair or replace the product at their discretion subject to the following. That the product has been used in accordance with the guide lines as detailed in the product manual and that it has not been subjected to misuse, abuse or used for a purpose for which it was not intended. That it has not been taken apart or tampered with in any way whatsoever or has been serviced by unauthorised persons or has been used for hire purposes. Transit damage is excluded from this guarantee, for such damage the transport company is responsible. Claims made under this guarantee must be made in the first instance, directly to the retailer within the guarantee period. Only under exceptional circumstances should the product be returned to the manufacturer. In these case it shall be the consumer's responsibility to return the product at their cost ensuring that the product is adequately packed to prevent transit damage and must be accompanied with a brief description of the fault and a copy of the receipt or other proof of purchase. The manufacturer shall not be liable for any special, exemplary, direct, indirect, incidental, or consequential loss or damage under this guarantee. This guarantee is in addition to and does not affect any rights, which the consumer may have by virtue of the Sale of Goods Act 1973 as amended 1975 and 1999.

STATUTORY RIGHTS

This guarantee is in addition to and in no way affects your statutory rights.

PRODUCT DISPOSAL

When this product reaches the end of it's life or is disposed of for any other reason, it must not be disposed of in household waste. In order to preserve natural resources, and to minimise adverse environmental impact, please recycle or dispose of this product in an environmentally friendly way. It should be taken to your local waste recycling centre or other authorised collection and disposal facility. If in doubt consult your local waste authority for information regarding available recycling and / or disposal options.

GENERAL SAFETY INSTRUCTIONS

Before attempting to operate this machine, you must read, understand and follow these instructions very carefully as they are intended to ensure your safety and that of others and also a long and trouble-free service life of the machine.
Learn how to use the power tool, its limitations and potential hazards.
Keep these instructions in a safe place for future reference.

Avoid unintentional starting - Unplug the power tools

Before starting the power tool, always make sure that you have removed the key and adjusting wrenches.
Before plugging the tool into the mains supply, always make sure that the switch is in the OFF position.
Make sure that power tools are disconnected from the mains supply when not in use, prior to servicing, lubrication or adjustment and when replacing accessories such as blades, bits and cutters.

Check damaged parts

Before using the power tool, always inspect it carefully to determine that it will operate properly and perform its intended function.
Check correct alignment of moving parts, making sure they do not bind. Check for any damaged components and make sure that the power tool has been correctly assembled.
Check for any condition that may affect operation of the power tool.
Unless otherwise indicated in this instructions handbook, a guard or any other part of the power tool that has been damaged must be repaired or replaced by an authorized service center.
Any switch that does not work correctly must be replaced by an authorized service center.
Do not use the power tool if the ON/OFF switch does not turn the power tool ON and OFF.
Dust generated when machining materials is a health hazard.
Always wear a suitable dust mask.
When working, always wear personal protective equipment:

safety goggles, gloves, mask, ear protectors, non-slip safety shoes.
Never wear loose clothes or jewelry that may be trapped in moving parts; long hair must be tied back.
Always work on a stable base.
Always fasten the workpiece securely with a clamp.
Keep the work area clean and tidy.
Always use the power tool with both hands.
Never open or modify the power tool or its accessories in any way.
Do not expose the power tool to rain, or use in damp or wet locations. Keep the work area well lit.
Do not use power tools in areas where there is a risk of explosion or fire from combustible materials, flammable liquids, paint, varnish, petrol etc. flammable gases and dust of an explosive nature.

Beware children and pets
Children and pets should be kept out of the work area.
All power tools should be kept out of the reach of children and, preferably, stored or locked in a secure cabinet or dry room when not in use.

Use the right tool
Select the right tool for the job. Do not use a tool for a job for which it was not designed. Do not force a small tool to do the job of a heavy-duty tool. Do not use tools for purposes not intended.

Do not force the power tool
The power tool will do a better and safer job and give you much better service if it is used at the rate for which it was designed.

Maintain tools with care
Keep cutting tools sharp and clean for better and safer performance.
Follow the instructions for lubricating and changing accessories.
Keep handles dry, clean and free from oil and grease.
Ensure that ventilation slots are kept clean and free from dust at all times. Blocked ventilation slots can cause overheating and damage to the motor.
If this machine is to be used when working at a certain height, scaffolding fitted with railing and kick-plate or a tower platform must be used in order to guarantee suitable stability.

GUARD AGAINST ELECTRIC SHOCK
Avoid body contact with earthed or grounded surfaces (e.g. pipes, radiators, dish-washers and refrigerators).

Power Cords
Never yank or pull the power cord to disconnect it from the mains supply socket.
Never carry the power tool by its power cord. Keep the power cord away from heat, oil, solvents and sharp edges.
Check the tool power cord periodically and if damaged have it replaced by an authorized service center.
Inspect extension cords periodically and replace if damaged.
DO NOT use 2-core extension cords or reels on power tools with an earth path. Always use a 3-core extension cord or reel with the earth core connected to earth.
Always unwind any extension cords fully.
For extension cords up to 15 metres, use a wire cross section of 1.5mm^2 .
For extension cords over 15 metres, use a wire cross section of 2.5mm^2 .
Protect your extension cord from sharp objects, excessive heat and damp or wet locations.

This power tool complies with National and International Standards and safety requirements. Repairs should be carried only out by qualified persons using original spare parts. Failure to do so may result in considerable danger to the use.

SPECIFIC SAFETY INSTRUCTIONS

WARNING!

Some wood and wood type products, especially MDF (Medium Density Fibreboard), can produce dust that can be hazardous to your health. We recommend the use of an approved face mask with replaceable filters when using this machine in addition to using the dust extraction facility.

Ensure that power tools are disconnected from the mains supply when not in use, before servicing, lubricating or making adjustments and when changing accessories such as blades, bits and cutters.

Do Not use blades made from High Speed Steel.

Do Not stop the blade by forcing the machine or by using sideways pressure.

Do Not fit a grinding or cutting disc to this machine. Always use the correct type of blade for the operation to be carried out.

Do Not use blades that are bent or have missing teeth. This is highly dangerous and could result in a serious accident causing injury to the operator, bystanders and damage to the machine.

Only use blades that are recommended by the supplier and that are in good condition.

Do Not use blades that are larger than specified. Only use blades that are rated for the machine. The rotational speed shown on the blade should always be HIGHER than the rotational speed of the machine.

Ensure that the directional arrow marked on the blade corresponds with the rotational direction of the motor. The teeth of the blade should always point downward as viewed from the front of the saw.

Do Not lock the blade guard in the up position.

Ensure that movable guards operate freely without jamming.

Keep Guards in place and in good working order. With the machine disconnected from the mains supply check the operation of the guard to ensure that it operates correctly.

Do Not use blades the body of which is thicker or the set of which is smaller than the thickness of the riving knife. (See Illustration “A”)

Always ensure that the distance between the riving knife and the toothed rim of the saw blade is not more than 5mm. (See Illustration “B”)

Always ensure that the toothed rim of the saw blade does not extend more than 5mm beyond the lower edge of the riving knife. (See Illustration “C”)

Always keep the blade securing arbor and collars clean.

Whenever replacing blades ensure that the recessed surface of the blade collar fits snugly against the surface of the blade.

Ensure that the blade securing bolt is securely tightened using the wrenches provided. Do not over tighten.

Use only blades that are recommended by the manufacturer.

Do not start the machine with the blade in contact with the work piece.

Check the work piece for any protruding nails, screw heads or anything that could damage the blade.

Do not attempt to modify the machine or its accessories in any way.

Do not force the machine let the machine do the work this will reduce the wear on the machine and blade and increase its efficiency and operating life.

Approved ear defenders should be worn when using circular saws.

Do not cut timber greater than 75mm, Metal, Stone, Rubber, Plastic, Bones, Etc.

Do not fit any other tool or combination of blades.

Do not modify the machine or its guards/controls in any way.

Do not use with any covers/guards removed.

Always use the blade guard, riving knife and anti-kickback paws for every operation, including through sawing. Through sawing operations are those in which the blade cuts completely through the work piece when ripping or crosscutting.

Always hold the work firmly against the mitre gauge or fence.

Always use a push stick for ripping narrow stock. Refer to ripping applications in instruction manual

Always use either the fence or the mitre gauge to position and guide the work.

Never stand or have any part of your body in line with the path of the saw blade. Keep your hands out of the line of the saw blade.

Never reach behind or over the cutting tool for any reason.

If off cuts of wood become jammed in the machine, switch off and disconnect from supply before removal.

Feed the work piece into the blade against the direction of rotation only.

Never use the rip fence as a cut-off gauge when cross-cutting.

NEVER attempt to free a stalled saw blade without first turning the saw OFF.

Provide adequate support to the rear and sides of the saw table for wide or long work pieces.

Avoid kickback (work thrown back toward you) by keeping the blade sharp, keeping rip fence parallel to the saw blade, keeping spreader and anti-kickback pawls (if fitted) and guard in place.

Do not release work before it is pushed all the way past the saw blade.

Do not rip work that is twisted or warped or does not have a straight edge to guide along the fence.

Avoid awkward operations and hand positions where a sudden slip could cause your hand to move into the blade.

Never use solvents to clean plastic parts Solvents could possibly dissolve or otherwise damage the material. Only a soft damp cloth should be used to clean plastic parts.

Use in a well ventilated area. Remove sawdust frequently. Clean out sawdust from the interior of the saw to prevent a potential fire hazard.

Saw dust is potentially hazardous to health. Always use a suitable dust collection system and wear an approved face mask.

Replace table insert when worn.

The push-stick should always be stored with the machine when not in use

Rebating or grooving should not be carried out without suitable guarding as tunnel guard.

Circular saw shall not be used for slotting (stopped groove).

COMPONENTS AND CONTROLS (PIC.1)

1 Table and motor assembly complete
2 Lifting handles x2
3 Rip fence
4 Front rip fence guide channel (short)
5 Side rip fence guide channel (long)
6 Rip fence securing knobs x 2.
7 Mitre guide adjusting knob. 21*.
8 Blade guard.
9 Legs x 4.
10 Lower support strut x 4
11 Wheel assembly
12 Dust extraction outlet
13 Table insert
14 Table extension
15 Table extension support struts (side fitting) x2.
16 No Volts ON/OFF switch.

ASSEMBLING THE SUPPORT LEGS

Turn the saw table upside down. Attach the four support legs (Pic. 2.1) at each corner of the up-turned saw table using the nuts and bolts supplied. Attach the two long leg braces (Pic. 2.2) and the two short leg braces (Pic. 2.3) to the support legs and secure with the nuts and bolts supplied. Fit the rubber feet to each of the four legs (Pic. 2.4). Check the security of all nuts and bolts and tighten if required.

FITTING THE WHEEL ASSEMBLY

This machine is supplied with a wheel assembly that allows easy movement of the machine in the work shop. Attach the wheel assembly to the two rear support legs by securing the two brackets (Pic. 3.1) with the nuts and bolts supplied.

FITTING THE LIFTING HANDLES

Two hinged lifting handles are provided to allow easy lifting when moving the machine to another location. The two handles are attached to the two front legs (Pic. 4.1) attach the two handles (Pic. 4.2) with the four nuts and bolts supplied.

FITTING THE ON/OFF SWITCH

Mount the ON/OFF switch on the leg with the pre-arranged slot (Pic. 5.1). Ensure that the switch is mounted with the green ON button at the top (Pic. 5.2). Secure with the nuts and bolts supplied.

This machine is fitted with a «No Volts Switch». In the event of a mains power failure or if the mains plug is removed from the mains supply socket before the machine is switched off. The machine will not re-start without warning when the mains supply is restored or the mains plug is re-connected to the mains supply, until the machine is switched ON at the ON/OFF switch fitted to the machine.

FITTING THE DUST EXTRACTION OUTLET

Secure the dust extraction adaptor (Pic. 6.1) to the outlet on the motor/blade housing with the hexagonal headed bolts supplied. Attach the small pipe to the side inlet (Pic. 6.2).
Do not attempt to attach the other end of the pipe yet.
CAUTION: This machine requires two person handling.
The machine can now be turned the right way up. Note the wheels will only touch the ground when the front of the machine is raised using the two hinged lifting handles.

FITTING THE FRONT (short)/SIDE (Long) RIP FENCE GUIDE CHANNEL

Position the rip fence, guide channel and secure in place by the two leg outer securing bolts (Pic. 7.1).

FITTING THE COMBINED RIP FENCE & MITRE GUIDE BRACKET

Carefully offer the combined rip fence & mitre guide bracket into the guide channel (Pic. 8.1). Locate the two bolts. Slide the two bolts into the «T» slot (Pic.8.2) in the rip fence.

Warning!
Before carrying out any maintenance or adjustments the machine must be disconnected from the mains power supply.

FITTING THE BLADE GUARD

The blade guard is complete with a dust extraction outlet and must be fitted to the machine at all times. Secure the blade guard using the bolt supplied (Pic. 9.1). Check the operation of the blade guard ensuring that it operates freely.

BLADE REPLACEMENT

Caution! All saw blades are extremely sharp and care should be taken when handling them.
Where possible wear suitable gloves
Raise the blade to its highest point (see the section on raising and lowering the blade (Pic. 10). Remove the table insert by removing the countersunk cross headed screws (Pic. 11.1) , lift out the rear of the table insert first using the finger hole. Using the blade removal wrench remove the blade securing bolt (unscrew in a clockwise direction).

Locate the new blade onto the motor spindle ensuring that the blade is fitted with the teeth facing downward when viewed from the front of the machine.
Note: During use the security of the blade securing bolt should be checked periodically

RAISING AND LOWERING THE BLADE

To elevate the blade, rotate the handle in a clockwise direction. To lower the blade, rotate the elevating handle in an anti-clockwise direction (Pic. 12.1). The depth of cut can be set by using the depth scale and pointer (Pic. 12.2) located above the elevation handle.

TILTING THE BLADE

This machine is fitted with a blade assembly that can be tilted to achieve cuts of between 0° & 45°.
To tilt the blade assembly, locate the two blade assembly securing knobs (Pic. 13.1). Slacken both knobs and select the angle of cut using the degree scale just above the front securing knob (Pic. 13.2). When the desired angle has been set, tighten the two securing knobs.
Note: The degree scale is a guide only, for accurate angle cuts we recommend the use of an adjustable protractor.

TECHNICAL SPECIFICATION	
Voltage	230 V ~ 50 Hz
Motor	S1 1430 S2 30min 2000W
No Load Speed	2800 min^{-1}
Blade size	315 x 30 mm Bore
Max Cut 90°	83 mm
Max Cut 45°	50 mm
Weight	54 Kg

INTRODUCTION

Nous vous remercions d'avoir choisi ce produit. Il a subi un processus d'assurance de qualité approfondi et toutes les précautions possibles ont été prises pour qu'il vous parvienne en parfaite condition. Cependant, dans la faible éventualité qu'il vous pose des problèmes, ou au cas où vous auriez besoin d'assistance ou de conseils, n'hésitez pas à contacter notre service clientèle. Pour plus de conseils sur notre service clientèle le plus proche, veuillez contacter l'un des numéros de téléphone se trouvant dans le dos de ce manuel.

LA SÉCURITÉ AVANT TOUT

Avant toute tentative d'utilisation de cet outil électrique, les précautions de sécurité fondamentales suivantes doivent être prises pour réduire le risque d'incendie, d'électrochoc, et de blessures personnelles. Il est important de lire le manuel d'instructions pour comprendre les limitations, les applications et les dangers potentiels associés à cet outil.

CERTIFICAT DE GARANTIE

Cette machine porte une garantie du constructeur valable pour 2 ans à compter de la date d'achat. Cette garantie n'est pas valable pour les outils disponibles pour la location. Toute pièce jugée défectueuse due à un vice ou défaut de fabrication sera remplacée. La garantie ne donnera en aucun cas lieu à un remboursement ou un paiement de dommages direct ou indirect. Cette garantie ne couvre pas: les accessoires consommables, une mauvaise utilisation de la machine, utilisation à des fins professionnelles et frais de port et d'emballage de l'équipement ; ces derniers seront en tous temps à la charge du client. Tout article envoyé pour réparation en port dû sera refusé. La garantie sera automatiquement annulée en cas de modifications à la machine sans le consentement du constructeur ou en cas d'utilisation d'accessoires non autorisés par le constructeur. Le constructeur refuse toute responsabilité civile découlant de l'emploi abusif de la machine ou non-conformité aux instructions d'opération, de réglage et de maintenances concernées. L'assistance sous garantie ne sera accordée que si la demande est adressée au service après vente agrée accompagnée d'une preuve d'achat. Aussitôt après l'achat du produit, nous vous conseillons de lire attentivement les instructions d'opération avant son utilisation et de bien vouloir vérifier qu'il est intact.

DROITS DÉFINIS PAR LA LOI

Cette garantie vient s'ajouter à vos droits statutaires et ne les affecte d'aucune façon.

MISE AU REBUT DU PRODUIT

Lorsqu'il doit être mis au rebut car devenu inutilisable ou pour d'autres raisons, ce produit ne peut être traité comme les déchets ordinaires. En vue de protéger les ressources naturelles et minimiser les impacts nuisibles pour l'environnement, procéder correctement au recyclage ou à la mise au rebut du produit, en le confiant à un centre local de ramassage des ordures ou à un autre centre de traitement agréé. En cas de doutes, s'adresses aux autorités locales responsables de la collecte et du traitement, pour se renseigner à propos des possibles solutions alternatives de recyclage et/ou de traitement.

CARACTERISTIQUES ELECTRIQUES

IMPORTANT

Ce produit est pourvu d'une fiche électrique scellée, compatible avec l'outil et l'alimentation électrique disponible dans votre Pays, conformément aux normes internationales.
Cet appareil doit être raccordé à une tension d'alimentation égale à celle indiquée sur la plaquette signalétique.
Si la fiche ou le câble d'alimentation sont endommagés, ils doivent être remplacés par un ensemble complet, identique à l'original.
Toujours respecter les dispositions nationales en matière de branchements au secteur.
En cas de doute, s'adresser à un électricien qualifié.

CONSEILS DE SÉCURITÉ GÉNÉRALE

Avant d'utiliser cet appareil, il est absolument nécessaire de lire, de comprendre et de respecter soigneusement ces prescriptions, afin de garantir la sécurité de l'opérateur et des autres personnes présentes, ainsi que la longévité et la fiabilité de l'appareil lui-même.
Apprendre à connaître l'outil électrique, ses limites d'utilisation et les risques potentiels qui peuvent en découler.
Conserver les présentes prescriptions dans un endroit sûr, afin de pouvoir les consulter ultérieurement.

Eviter les mises sous tension involontaires – Débrancher les outils électriques

Avant de mettre l'outil électrique sous tension, vérifier que les clavettes et les clés de réglage ont bien été extraites.
S'assurer que l'interrupteur est en position HORS TENSION avant de brancher l'outil électrique au secteur.
S'assurer que les outils électriques sont débranchés du secteur lorsqu'ils ne sont pas utilisés, avant de procéder aux opérations

de maintenance, de lubrification ou de réglage ainsi qu'avant de remplacer les accessoires (lames, broches ou fraises).

Contrôler les éléments endommagés
Avant de réutiliser l'outil électrique, celui-ci doit être soigneusement contrôlé pour vérifier qu'il fonctionne correctement et conformément à l'utilisation prévue.
Vérifier l'alignement correct des éléments mobiles et s'assurer qu'ils ne sont pas coincés; vérifier l'absence de composants cassés ainsi que le montage correct de l'outil électrique.
Vérifier toute autre condition susceptible d'affecter le fonctionnement de l'outil électrique.
Toute protection ou autre partie de l'outil électrique endommagée doit être réparée ou remplacée par un centre après-vente agréé, sauf indication différentes contenue dans le présent manuel.
Tout interrupteur ne fonctionnant pas correctement doit être remplacé par un centre après-vente agréé.
Ne pas utiliser l'outil électrique si l'interrupteur SOUS TENSION/ HORS TENSION n'active/désactive pas l'outil électrique.
La poussière produite lors de l'usinage des matériaux nuit à la santé.
Il est recommandé de porter un masque de protection anti-poussière.
Lors de l'exécution des travaux, toujours utiliser des dispositifs de protection individuels: lunettes de protection, gants, masque, protections auditives et chaussures de sécurité antidérapantes.
Ne pas porter de vêtements amples ou de bijoux; attacher les cheveux longs, pour éviter qu'ils ne restent coincés dans des organes mobiles.
Toujours travailler sur des bases stables.
Toujours bloquer solidement la pièces à usiner entre les mâchoires d'un étau.
Veiller à ce que la zone de travail soit toujours propre et parfaitement en ordre.
Toujours saisir l'outil électrique des deux mains.
Ne pas ouvrir ou modifier en aucune manière l'outil électrique ou ses accessoires.
Ne pas exposer les outils électriques à la pluie; ne pas les utiliser dans des conditions les exposant à l'eau ou à l'humidité.
La zone de travail doit être parfaitement éclairée.
Ne pas utiliser les outils électriques dans des zones présentant des risques d'explosion ou d'incendie dus à la présence de matériaux combustibles, de liquides inflammables, de peintures, d'essence, de gaz ou de poussières inflammables de nature explosive.

Veiller aux enfants et aux animaux domestiques
Les enfants et les animaux domestiques doivent être éloignés de la zone de travail.
Tous les outils électriques doivent être maintenus loin de la portée des enfants. Lorsqu'ils ne sont pas utilisés, il est préférable de ranger les outils électriques dans un placard ou un local secs, fermant à clé.

Utiliser l'outil correct
Choisir l'outil approprié pour chaque type de travail. Ne pas utiliser un outil pour exécuter une opération autre que celle pour laquelle il a été prévu. Ne pas forcer un outil de petites dimensions, en l'utilisant à la place d'un outil plus puissant. Ne pas utiliser les outils pour des applications différentes de celles pour lesquelles ils sont été conçus.

Ne pas force l'outil électrique
Si utilisé à la vitesse pour laquelle il a été conçu, tout outil électrique assurera un fonctionnement plus efficace et plus sûr.

Toujours soumettre les outils à une maintenance soignée
Maintenir les outils tranchants affûtés et propres, afin d'assurer les meilleures performances et une sécurité maximale.
Respecter les instructions de graissage et de remplacement des accessoires. Les poignées doivent être sèches, propres et exemptes d'huile ou de graisse.
S'assurer que les fentes de ventilation sont toujours propres et exemptes de poussière. L'obstruction des fentes de ventilation peut provoquer la surchauffe et l'endommagement du moteur.
Si cet appareil doit être utilisé pour exécuter des travaux en hauteur, il est nécessaire de prévoir un échafaudage pourvu d'un garde-fou et d'un rebord ou encore une plate-forme aérienne, de manière à garantir une parfaite stabilité.

PROTECTION CONTRE LES RISQUES D'ELECTROCUTION

Eviter tout contact du corps avec des surfaces mises à la terre ou à la masse (par exemple, canalisations, radiateurs, lave-vaisselle et réfrigérateurs).
Cables d'alimentation
Ne pas secouer ou tirer le câble d'alimentation pour le débrancher de la prise de courant.
Ne jamais déplacer l'outil électrique en le tirant par son câble d'alimentation. Eloigner le câble d'alimentation des sources de chaleur, de l'huile, des solvants et des angles vifs.
Vérifier périodiquement le câble d'alimentation de l'outil; si endommagé, le faire remplacer par un centre après-vente agréé.
Examiner périodiquement les câbles de rallonge et, si endommagés, procéder à leur remplacement.
NE PAS utiliser de câbles ou de bobines de rallonge à deux conducteurs avec les outils électriques comportant un parcours de mise à la terre. Toujours utiliser un câble ou une bobine de rallonge à trois conducteurs, avec le fil de terre relié à la terre.
Toujours dérouler complètement l'éventuel câble de rallonge.
Pour les câbles de rallonge mesurant jusqu'à 15 mètres, utiliser des conducteurs ayant une section transversale de 1,5mm^2.
Pour les câbles de rallonge mesurant entre 15 et 40 mètres, utiliser des conducteurs ayant une section transversale de 2,5mm^2.
Protéger le câble prolongateur contre tout contact avec des objets tranchants ainsi que contre l'exposition à une chaleur excessive, à l'humidité ou à l'eau.

Cet outil électrique est conforme aux normes nationales et internationales en matière de sécurité. Les réparations doivent être exclusivement exécutées par un personnel qualifié, en utilisant des pièces détachées d'origine. L'utilisateur peut courir de graves dangers en cas de non-respect de ces prescriptions.

CONSEILS DE SÉCURITÉ SPÉCIFIQUES

ATTENTION!

Certains types de bois et des produits de bois, en particulier les panneaux de fibres mi-dures, peuvent produire de la poussière qui peut nuire à votre santé.

Nous recommandons l'utilisation d'un masque antipoussière approuvé avec des filtres remplaçables lors de l'utilisation de l'outil et le dispositif d'aspiration de poussière.

S'assurer que les outils motorisés sont mis hors tension après l'utilisation, avant l'entretien, le graissage ou le réglage et lors du remplacement d'accessoires tels que les lames, forets et fraises.

NE PAS utiliser des lames en acier rapide.

NE PAS freiner la lame en forçant l'outil ou en utilisant une pression latérale.

Toujours utiliser la lame appropriée pour la découpe.

NE PAS utiliser des lames déformées ou avec des dents manquantes. Ceci est dangereux et peut entraîner de graves accidents, provoquer des blessures corporelles et endommager l'outil. N'utiliser que des lames recommandées par le fabricant qui sont en bon état de fonctionnement.

NE PAS utiliser des lames de tailles différentes de celles spécifiées.

N'utiliser que des lames à la vitesse nominale approuvée pour l'outil. La vitesse de rotation indiquée sur la lame doit toujours être SUPERIEURE à la vitesse de rotation de la scie sur table.

S'assurer que la flèche de direction sur la lame correspond à la direction de rotation du moteur. La denture de la lame doit toujours être orientée vers le bas vue de face.

NE PAS bloquer le protège-lame mobile dans la position ouverte.

S'assurer que le protège-lame fonctionne librement sans rester bloqué.

Ne jamais retirer les carters de protection et s'assurer qu'ils sont en bon état de fonctionnement.

NE PAS utiliser les lames qui sont plus épaisses ou moins épaisses que l'épaisseur du couteau diviseur. (Voir Ill. «A»)

Toujours s'assurer que la distance entre le couteau diviseur et le bord crénelé ne dépasse 5 mm. (Voir Illustration «B»)

Toujours s'assurer que le bord crénelé de la lame de scie ne dépasse le bord supérieur du couteau diviseur de 5 mm. (Voir Illustration «C»)

Toujours garder l'arbre et les brides de la lame propres. Lors du remplacement des lames, s'assurer que la surface noyée de la bride de la lame épouse au plus près le contour de la lame. S'assurer que l'écrou de blocage de la lame est bien serré. Ne pas trop serrer. N'utiliser que des lames recommandées par le fabricant. NE PAS mettre l'outil en marche lorsque la lame est en contact avec la pièce à découper. Vérifier si la pièce à découper contient des clous saillants, des têtes de vis ou d'autres objets pouvant endommager la lame.

NE PAS apporter de modifications à l'outil.

NE PAS forcer l'outil, laisser l'outil faire le travail. Ceci réduira l'usure de l'outil et de la lame, et augmente la performance ainsi que la durée de vie économique. Toujours porter des protecteurs anti-bruit lors de l'utilisation des scies circulaires.

NE PAS couper du bois avec des dimensions supérieures à 75 mm et ne pas utiliser l'outil pour couper du métal, de la pierre, du caoutchouc, du plastique, des os, etc..

NE PAS monter d'autres outils ou des combinaisons de lames.

NE PAS modifier l'outil ou les protège-lames/ boutons.

NE PAS utiliser l'outil sans les carters de protections ou sans protège-lame.

Toujours utiliser le protège-lame, le couteau diviseur et les doigts anti-retour pendant les découpes, y compris les coupes en travers.

Lors du tronçonnage et du délignage, la lame coupe en travers de la pièce à découper.

Toujours bien bloquer la pièce à découper contre le guide d'onglet ou le guide parallèle.

Toujours utiliser un poussoir fin de passe pour le délignage de petites pièces. Se reporter aux instructions relatives au délignage dans le manuel.

Toujours utiliser le guide d'onglet ou le guide parallèle pour positionner et guider les pièces à découper. Ne jamais se tenir dans ou se pencher sur la trajectoire de la lame de scie. Tenir les mains à l'écart de la ligne de découpe de la scie.

Ne jamais mettre vos mains derrière l'outil de découpe ou se pencher sur l'outil. Mettre l'outil hors marche et hors tension avant de dégager des rebuts de bois bloqués. Alimenter la pièce à découper dans la lame contre la direction de rotation.

Ne pas utiliser le guide de refend en tant que guide de coupe lors des coupes en travers.

NE JAMAIS essayer de retirer une lame de scie calée sans mettre la scie HORS TENSION.

Toujours utiliser des supports appropriés à l'arrière et aux côtés du plateau de scie pour les pièces à découper longues et larges. Eviter le recul (la projection des pièces à découper dans la direction de l'opérateur) en gardant la lame affûtée, le guide de refend parallèle à la lame de scie et l'écarteur et les doigts anti-retour (si présents) et le protège-lame en place.

Ne pas relâcher la pièce à découper avant qu'elle n'ait dépassée la lame de scie.

Ne pas exécuter des coupes dans le sens du fil de bois des pièces tordues ou gauchies ou des pièces qui ne se présentent pas droites contre le guide.

Eviter les coupes difficiles et les positions de la main où votre main pourrait glisser dans la lame lorsque vous perdez l'équilibre.

Ne jamais utiliser de dissolvants pour nettoyer les pièces en plastique.

Les dissolvants peuvent dissoudre ou endommager le matériau.

N'utiliser qu'un chiffon doux et humide pour nettoyer les pièces en plastique.

Utiliser la scie dans un environnement bien ventilé.

Enlever fréquemment la sciure.

Enlever la sciure de l'intérieur de la scie afin d'empêcher des risques d'incendie.

La sciure est potentiellement dangereuse pour votre santé.

Toujours utiliser un collecteur de poussière approprié et toujours porter un masque antipoussière approuvé.

Substituer le faux plateau s'il est usé.

La barre de poussée doit être toujours rangée avec la machine lorsque celles-ci ne sont pas utilisées.

Il ne faudrait exécuter ni rabotages ni rainurages sans une protection appropriée, en guise de protection du tunnel.

Ne pas utiliser de scie circulaire pour mortaiser (rainurage arrêté).

COMPOSANTS ET ORGANES DE COMMANDE (ILL. 1)

1 Ensemble plateau et moteur
2 2 poignées de transport
3 Guide de refend
4 Rainure de guidage avant (courte) du guide de refend
5 Rainure de guidage latéral (longue) du guide de refend
6 2 boutons de blocage pour guide de refend
7 Bouton de réglage du guide d'onglet
8 Protège-lame
9 4 pieds
10 4 montants de support inférieurs
11 Roulettes
12 Buse de récupération des sciures
13 Faux plateau
14 Rallonge de plateau
15 2 montants de la rallonge de plateau (montage latéral)
16 Interrupteur de sécurité

ASSEMBLAGE DES PIEDS

Retourner le plateau (Ill. 2). Fixer les quatre pieds de support (Ill. 2.1) à chaque coin du plateau de scie retournée à l'aide des écrous et des boulons fournis. Fixer les deux renforts longs (Ill. 2.2) et les deux renforts courts (Ill. 2.3) aux pieds à l'aide des écrous et des boulons fournis. Fixer les protecteurs en caoutchouc aux quatre pieds (Ill. 2.4). Vérifier si tous les écrous et les boulons sont bien serrés.

MONTAGES DES ROULETTES

La scie est fournie avec des roulettes qui facilitent le déplacement de la scie dans l'atelier de travail. Fixer les roulettes aux deux pieds de support arrière avec les deux supports (Ill. 3.1) à l'aide des écrous et des boulons fournis.

MONTAGE DES POIGNÉES DE TRANSPORT

La scie est équipée de deux poignées de transport afin de faciliter le déplacement de la scie à un autre emplacement. Les deux poignées sont attachées aux deux pieds avant (Ill. 4.1). Fixer les deux poignées (Ill. 4.2) à l'aide des quatre écrous et boulons fournis.

MONTAGE DE L'INTERRUPTEUR MARCHE/ARRET À TENSION ZÉRO (ILL. 5)

Fixer l'interrupteur MARCHE/ARRET sur le pied d'appui prédisposé avec le trou (Ill. 5.1). S'assurer que l'interrupteur est monté avec le bouton vert MARCHE en premier (Ill. 5.2).
Fixer à l'aide des écrous et des boulons fournis.

La scie est équipée d'un «interrupteur de sécurité» pour empêcher un démarrage intempestif après le rétablissement du courant suite à une panne de courant et lorsque la scie a été débranchée avant de l'arrêter. Mettre l'interrupteur marche/arrêt sur MARCHE pour redémarrer la scie.

MONTAGE DE LA BUSE DE CAPTAGE DES SCIURES

Fixer la buse de captage des sciures (Ill. 6.1) sur l'orifice du carter du moteur/lame à l'aide des boulons à six pans fournis. Raccorder le petit tuyau à l'orifice latéral (Ill. 6.2). Ne pas encore raccorder l'autre extrémité du tuyau.
ATTENTION : Deux personnes sont nécessaires pour soulever la scie.
La scie peut maintenant être retournée dans la bonne position. Les roulettes ne touchent le sol que quand l'avant de la scie est soulevé à l'aide des deux poignées de transport à charnières.

MONTAGE DE LA RAINURE DE GUIDAGE AVANT (courte)/ LATÉRALE (longue) DU GUIDE DE REFEND

Monter la rainure de guidage du guide de refend et replacer les deux boulons de fixation (Ill. 7.1) .

MONTAGE DU SUPPORT COMBINÉ DU GUIDE DE REFEND ET DU GUIDE D'ONGLET

Introduire soigneusement le support combiné du guide de refend et du guide d'onglet dans la rainure de guidage (Ill. 8.1). Repérer les deux boulons. Glisser les deux boulons dans la fente en "T" (Ill. 8.2) du guide de refend.
Attention !
Débrancher la scie avant tout entretien ou réglage.

MONTAGE DU PROTÈGE-LAME

Le protège-lame est muni d'une buse de captage des sciures et doit être monté sur la scie de façon permanente. Fixer le protège-lame à l'aide du boulon fourni (Ill. 9.1).
Vérifier si le protège-lame se déplace librement.

REMPLACEMENT DE LA LAME

Attention ! Toutes les lames de scie sont très tranchantes et il faut être prudent lors de leur manipulation. Porter des gants appropriés.

Soulever la lame dans la position la plus haute (se reporter à la section monte et baisse de la lame (Ill. 10).

Retirer le faux plateau en desserrant les vis cruciformes à tête noyée (Ill. 11.1), soulever l'arrière du faux plateau en utilisant le trou de doigt. Retirer le boulon de fixation de la lame à l'aide de la clé fournie (desserrer dans le sens des aiguilles d'une montre).

Monter la nouvelle lame sur l'arbre du monteur en s'assurant que la lame soit positionnée avec la denture orientée vers le bas lorsque l'opérateur se trouve devant la scie.

Note: Le serrage du boulon de fixation de la lame doit être vérifié régulièrement.

MONTE ET BAISSE DE LA LAME

Tourner le levier dans le sens des aiguilles d'une montre pour monter la lame et dans le sens inverse des aiguilles d'une montre pour baisser la lame (Ill. 12.1). La profondeur de la coupe peut être réglée en utilisant l'échelle de profondeur et le doigt d'indexage (Ill. 12.2) qui sont situés au-dessus du levier monte-et-baisse.

BASCULER LA LAME

La scie est équipée d'une lame qui peut être inclinée pour réaliser des coupes entre 0° et 45°.

Repérer les deux boutons de fixation de la lame pour pouvoir incliner la lame (Ill. 13.1). Desserrer les deux boutons et sélectionner l'angle de coupe en utilisant l'échelle graduée au-dessus du bouton de fixation (Ill. 13.2).

Serrer les deux boutons de fixation après avoir réglé l'angle. Note : L'échelle graduée a été fournie à titre indicatif et nous recommandons l'utilisation d'un rapporteur réglable pour réaliser des coupes obliques précises.

CARACTERISTIQUES TECHNIQUES	
Voltage	230 V ~ 50 Hz
Moteur	S1 1430 S2 30min 2000W
Vitesse à vide	2800 min^{-1}
Dimensions de la lame	315 x 30 mm Alésage
Coupe maximale à 90°	83 mm
Coupe maximale à 45°	50 mm
Poids	54 Kg

NOTA : Mettre l'outil hors tension et débrancher l'outil dans le cas d'un problème électrique et consulter un électricien qualifié. Pour des raisons de sécurité et de fiabilité, toute réparation à l'exception du remplacement des balais de charbon, doit être effectuée par un centre de service accrédité.

EINLEITUNG

Vielen Dank , dass Sie sich für dieses Produkt entschieden haben , dass unsere umfangreiche Qualitätsprüfung durchlaufen hat. Wir haben unser Möglichstes getan , damit dieses Gerät Sie in gutem Zustand erreicht. Für den unwahrscheinlichen Fall , dass Sie dennoch ein Problem haben sollten , helfen wir Ihnen bzw. beraten wir Sie selbstverständlich gerne. Bitte zögern Sie sich nicht an unsere Kundendienstabteilung zu wenden. Informationen über Ihre örtliche Kundendienstabteilung finden Sie bei den Telefonnummern am Ende dieses Handbuchs.

ZU IHRER SICHERHEIT

Bevor Sie dieses Elektrowerkzeug in Betrieb nehmen , sollten Sie immer die folgenden Grundlegenden Sicherheitsmaßnahmen beachten , um die Gefahr eines Brandes , eines elektrischen Schlags und von Verletzungen zu reduzieren. Es ist wichtig , dass Sie diese Anleitung lesen , um den Verwendungszweck dieses Werkzeugs , seine Grenzen und die mit diesem Gerät verbundenen möglichen Gefahren zu verstehen.

GARANTIEBESCHEINIGUNG

Der Hersteller gibt auf dieses Gerät 2 Jahre Garantie ab dem Kaufdatum. Diese Garantie gilt nicht für zum Verleih bestimmter Geräte. Bei Garantie behalten wir uns entweder , die technisch , sicherheitstechnisch und funktionell einwandfreie Nachbesserung oder den unentgeltlichen Ersatz vor. Diese Garantie schließt unter keinen Umständen die Erstattung oder Bezahlung von direkten oder indirekten Folgeschäden ein. Diese Garantie bezieht sich auch nicht auf Betriebsmittel , Zweckentfremdung , den Einsatz für gewerbliche Zwecke sowie die Verpackungs – und Transportkosten , die in jedem Fall zulasten des Kunden/Händler gehen. Bei allen gegen Nachnahme eingeschickten Geräten wird die Annahme verweigert. Wir weißen insbesondere darauf hin , dass diese Garantie automatisch erlischt wenn das Gerät in irgendeiner Weise modifiziert bzw. ohne vorherige Zustimmung des Herstellers mit nicht zugelassenen Zubehör betrieben wird. Der Hersteller übernimmt keine Haftung für Schäden , die auf Grund einer Zweckentfremdung des Geräts bzw. der Nichtbeachtung der relevanten Betriebs- , Einstellungs- und Wartungsanleitung entstehen. Diese Gewährleistung tritt nur in Kraft , wenn die Aufforderung zur Garantieleistung zusammen mit dem Kaufbeleg an die Verkaufstelle gerichtet wird. Wir empfehlen , dass Sie sich gleich nach dem Kauf vom ordnungsgemäßen Zustand des Geräts überzeugen und die Bedienungsanleitung sorgfältig durchlesen , bevor Sie das Gerät in Betrieb nehmen.

GESETZLICHE RECHTE

Diese Garantiebestimmung gilt zusätzlich zu Ihren gesetzlichen Rechten und beeinträchtigt diese in keiner Weise.

ENTSORGUNG DES PRODUKTS

Wenn dieses Produkt nicht mehr brauchbar ist oder aus anderen Gründen beseitigt werden muss, darf es nicht wie normaler Hausmüll entsorgt werden. Zum Schutz der natürlichen Ressourcen und um eine möglicherweise gefährliche Umweltbelastung zu vermeiden, muss das Produkt korrekt recycelt bzw. entsorgt werden, indem es zur örtlichen Mülldeponie oder zu einer sonstigen autorisierten Sammelstelle gebracht wird. Im Zweifelsfall wenden Sie sich bitte an die für Müllabfuhr und -entsorgung zuständige örtliche Stelle, um sich über die möglichen Alternativen in Bezug auf Recycling und/oder Entsorgung zu erkundigen.

ELEKTRISCHE DATEN

WICHTIG

Dieses Gerät ist mit einem versiegelten Netzstecker ausgestattet, der mit dem Werkzeug und der Stromversorgung Ihres Landes kompatibel ist, und erfüllt die Vorschriften der internationalen Normen. Das Gerät darf nur an die auf dem Typenschild angegebene Netzspannung angeschlossen werden. Falls am Stecker oder am Netzkabel Schadstellen festgestellt werden, müssen beide durch einen kompletten, mit den Originalteilen identischen Satz ersetzt werden. Die einschlägigen Vorschriften Ihres Landes in Bezug auf den elektrischen Netzanschluss sind strikt zu befolgen. Im Zweifelsfall wenden Sie sich bitte an einen qualifizierten Fachelektriker.

ALLGEMEINE UNFALLVERHÜTUNGSVORSCHRIFTEN

Vor Inbetriebnahme der Maschine müssen diese Anleitungen unbedingt aufmerksam gelesen, verstanden und befolgt werden, um die Sicherheit des Bedieners und der Arbeitsumgebung, sowie eine lange und sichere Lebensdauer der Maschine zu garantieren.

Machen Sie sich unbedingt mit der Bedienung des Elektrowerkzeugs, dessen Einsatzgrenzen und den potentiellen Risiken, die seine Benutzung mit sich bringen kann, vertraut.

Bewahren Sie diese Anleitungen für späteres Nachschlagen an einem sicheren Ort auf.

Unbeabsichtigte Inbetriebsetzung vermeiden – Elektrowerkzeuge trennen

Vor Inbetriebnahme des Elektrowerkzeugs stets kontrollieren, ob die Stellkeile und -schlüssel entfernt wurden.

Sicherstellen, dass der Schalter auf AUS steht, bevor das Elektrowerkzeug an das Stromnetz angeschlossen wird.

Solange sie nicht benutzt werden, sowie vor Wartungseingriffen, Schmierung bzw. Einstellung und vor dem Auswechseln von Zubehörteilen wie Messer, Aufsätze und Fräser, müssen die Elektrowerkzeuge vom Stromnetz getrennt werden.

Schadhafte Teile inspizieren

Bevor das Elektrowerkzeug weiterbenutzt wird, muss es gründlich kontrolliert werden, um sicherzustellen, dass es korrekt und gemäß seinem spezifischen Verwendungszweck funktioniert.

Die korrekte Fluchtung der beweglichen Teile kontrollieren und sicherstellen, dass sie nicht verklemmt sind. Kontrollieren, ob schadhafte Teile vorhanden sind und ob das Elektrowerkzeug korrekt montiert ist.

Jede sonstige Bedingung überprüfen, durch die der Betrieb des Elektrowerkzeugs beeinflusst werden könnte.

Sofern in diesem Anleitungsheft nicht anders angegeben, muss eine schadhafte Sicherheitsvorrichtung bzw. jedes sonstige Teil des Elektrowerkzeugs, das eine Beschädigung aufweist, von einem autorisierten Wartungszentrum repariert oder ersetzt werden.

Jeder Schalter, der nicht einwandfrei funktioniert, muss von einem autorisierten Wartungszentrum ersetzt werden.

Das Elektrowerkzeug darf nicht benutzt werden, wenn es sich nicht mit dem EIN-/AUS-Schalter ein- bzw. ausschalten lässt.

Der während der Bearbeitung der Werkstoffe erzeugte Staub ist gesundheitsschädlich, tragen Sie daher unbedingt eine geeignete Staubmaske.

Während der Bearbeitung müssen immer die persönlichen Schutzausrüstungen getragen werden: Schutzbrillen, Handschuhe, Atemmaske, Gehörschutz, rutschfeste Sicherheitsschuhe.

Keine weite Bekleidung oder Schmuckstücke tragen und langes Haar zusammenbinden, damit es nicht in den beweglichen Maschinenteilen hängen bleiben kann.

Immer auf stabilem, sicherem Untergrund arbeiten.

Das Werkstück immer mit einer Spannvorrichtung fest einspannen. Den Arbeitsbereich immer sauber und ordentlich halten. Das Elektrowerkzeug immer mit beiden Händen halten.

Das Elektrowerkzeug und dessen Zubehör unter keinen Umständen öffnen oder verändern.

Die Elektrowerkzeuge müssen vor Regen geschützt, und dürfen nicht in Situationen benutzt werden, in denen sie Nässe oder Feuchtigkeit ausgesetzt sind. Im Arbeitsbereich stets für gute Beleuchtung sorgen.

Die Elektrowerkzeuge nicht in Bereichen benutzen, in denen Explosions- oder Brandgefahr durch Brennstoffe oder entflammbare Flüssigkeiten, Lacke, Farben, Benzin usw., entflammbare und explosive Gase und Stäube besteht.

Auf Kinder und Haustiere achten

Kindern und Haustieren muss der Zutritt zum Arbeitsbereich verboten werden. Alle Elektrowerkzeuge müssen außerhalb der Reichweite von Kindern gehalten werden. Solange sie nicht benutzt werden, sollten die Elektrowerkzeuge vor Feuchtigkeit geschützt und unter Verschluss in einem Schrank oder Zimmer verwahrt werden.

Das korrekte Werkzeug benutzen

Immer das richtige Werkzeug für die durchzuführende Arbeit wählen. Kein Werkzeug für eine Arbeit benutzen, für das es nicht vorgesehen ist. Kein kleines Werkzeug mit zu schwere Arbeiten überfordern. Die Werkzeuge niemals für Arbeiten benutzen, die nicht ihrem Bestimmungszweck entsprechen.

Das Elektrowerkzeug nicht überfordern

Das Elektrowerkzeug wird besser und sicherer arbeiten und bessere Resultate erzielen, wenn es bei der Drehzahl benutzt wird, für die es ausgelegt ist.

Die Werkzeuge immer sorgfältig warten

Die Schneidwerkzeuge stets geschliffen und sauber halten, um beste Leistungen zu erzielen und Sicherheit zu garantieren.

Die Anleitungen für die Schmierung und für den Ersatz der Zubehörteile befolgen.

Die Griffe trocken, sauber und frei von Öl und Fett halten.

Sicherstellen, dass die Lüftungsschlitze immer sauber und staubfrei sind. Verstopfte Lüftungsschlitze können die Überhitzung und Beschädigung des Motors verursachen.

Wenn mit dieser Maschine in einer gewissen Höhe gearbeitet wird, muss ein Gerüst mit Geländer und Lauffläche, oder eine Turmplattform verwendet werden, um eine ausreichende Stabilität zu gewährleisten.

SCHUTZ VOR STROMSCHLÄGEN

Den Kontakt des Gerätegehäuses mit geerdeten oder an Masse angeschlossenen Flächen (zum Beispiel Rohrleitungen, Heizkörper, Geschirrspülmaschinen und Kühlschränke) vermeiden.

Netzkabel

Den Stecker nicht am Netzkabel aus der Steckdose ziehen.

Das Elektrowerkzeug nicht am Netzkabel tragen. Das Netzkabel nicht in die Nähe von Wärmequellen, Öl, Lösemittel und scharfe Kanten bringen.

Das Netzkabel des Werkzeugs regelmäßig inspizieren. Falls Beschädigungen festgestellt werden, von einem autorisierten Wartungsdienst ersetzen lassen.

Die Verlängerungskabel regelmäßig untersuchen und bei Beschädigung ersetzen. Für die Elektrowerkzeuge mit Erdleitung KEINE Verlängerungskabel oder Kabelspulen mit zwei Leitern, sondern Kabel bzw. Kabelspulen mit drei Leitern verwenden und den Erdleiter erden. Das eventuelle Verlängerungskabel immer ganz abspulen.

Für bis zu 15 Meter lange Verlängerungskabel Leiter mit Querschnitt 1,5 mm^2 verwenden. Für über 15 Meter, aber weniger als 40 Meter lange Verlängerungskabel Leiter mit Querschnitt 2.5 mm^2 verwenden.

Das Verlängerungskabel vor spitzen Gegenständen, starker Hitze sowie Feuchtigkeit und Nässe schützen.

Dieses Elektrowerkzeug erfüllt die nationalen und internationalen Rechtsvorschriften und Sicherheitsbestimmungen. Reparaturen dürfen ausschließlich von qualifiziertem Fachpersonal, und unter Verwendung von Originalersatzteilen ausgeführt werden. Die Missachtung dieser Vorschrift kann eine ernste Gefahr für den Benutzer zur Folge haben.

SPEZIELLE SICHERHEITSANLEITUNG

WARNHINWEIS!
Einige Hölzer und holzähnliche Produkte, insbesondere MDF (Spannplatten mittlerer Dichte), können gesundheitsschädlichen Staub erzeugen. Wir empfehlen beim Arbeiten mit diesem Gerät eine geprüfte Schutzmaske mit auswechselbarem Filter zu tragen und außerdem die Staubabsaugung zu benutzen.
Sicherstellen, dass der Gerätestecker von Elektrowerkzeugen aus der Netzsteckdose gezogen ist, wenn diese nicht im Gebrauch sind, vor allen Wartungsarbeiten, vor dem Schmieren und bei allen Einstellungen sowie dem Wechseln von Zubehörteilen wie beispielsweise Sägeblättern und anderen Schneidwerkzeugen.
Sägeblätter aus hochlegiertem Schnellarbeitsstahl (HSS-Stahl) dürfen NICHT verwendet werden.
Das Sägeblatt NICHT durch Druck auf das Gerät bzw. seitliches Gegendrücken abbremsen. Verwenden Sie immer das korrekte Sägeblatt für das zu bearbeitende Material.
Verwenden Sie KEINE Sägeblätter mit verbogenen oder fehlenden Zähnen.
Dies ist äußerst gefährlich und kann für den Bediener und in der Nähe befindliche Personen schwere Verletzungen zur Folge haben und das Gerät beschädigen.
Nur vom Händler empfohlene Sägeblätter, die in gutem Zustand sind verwenden. KEINE Sägeblatter verwenden, die größer sind als angegeben. Verwenden Sie nur mit den Kenndaten dieses Geräts übereinstimmende Sägeblätter.
Die auf dem Sägeblatt angegebene Drehzahl (U/min) muss immer HÖHER sein als die Drehzahl (U/min) der Tischsäge.
Kontrollieren, dass der Richtungspfeil auf dem Sägeblatt mit der Drehrichtung des Motors übereinstimmt.
Die Zähne des Sägeblatts müssen von der Vorderseite der Säge aus gesehen immer nach unten zeigen.
Die Schutzhaube NICHT in der offenen Stellung festklemmen.
Kontrollieren, dass die beweglichen Schutzvorrichtungen sich ungehindert bewegen können, ohne zu klemmen.
Alle Schutzvorrichtungen müssen angebracht und in gutem Zustand sein. KEINE Sägeblätter benutzen, deren Grundkörper dünner ist und die eine engere Sägezahnschränkung haben als die Stärke des Spaltmessers. (Siehe Abbildung «A»).
Immer sicherstellen, dass der Abstand zwischen dem Spaltmesser und der gezahnten Kante des Sägeblatts nicht mehr als 5mm beträgt. (Siehe Abbildung «B»).
Immer sicherstellen, dass die gezahnte Kante des Sägemessers nicht mehr als 5mm über die obere Kante des Spaltblatts hinausragt. (Siehe Abbildung «C»).
Haltedorn und Flansche des Sägeblatts immer sauber halten.
Bei jedem Sägeblattwechsel darauf achten, dass die Mulde im Sägeblattflansch exakt auf die Sägeblattoberfläche passt. Kontrollieren, dass die Sägeblatt-Spannschraube fest angezogen ist.
Vorsicht, nicht überziehen.
Nur vom Hersteller empfohlene Sägeblätter benutzen.
Das Gerät NICHT starten, wenn das Sägeblatt Kontakt zum Werkstück hat. Kontrollieren Sie das Werkstück auf hervorstehende Nägel, Schraubenköpfe oder andere Teile, die das Sägeblatt beschädigen könnten.
NICHT versuchen das Gerät in irgendeiner Weise zu modifizieren.
Keinen Druck auf das Gerät ausüben, lassen Sie das Gerät selbstständig arbeiten, das schont Gerät und Sägeblatt und erhöht die Leistungsfähigkeit und die Nutzungsdauer. Beim Arbeiten mit Kreissägen sollte ein geprüfter Gehörschutz getragen werden.
KEIN Holz mit einem Durchmesser von mehr als 75mm, Metall, Stein, Gummi, Kunststoff, Knochen usw. schneiden.
KEIN anderes Werkzeug oder eine Kombination von Sägeblättern montieren.
Das Gerät oder dessen Schutzvorrichtungen/ Bedienelemente NICHT in irgendeiner Weise modifizieren.
Das Gerät NICHT benutzen, wenn Abdeckungen/ Schutzvorrichtungen entfernt wurden. Immer die Pendelschutzhaube, das Spaltmesser und die Rückschlagschutzklinken benutzen, auch beim Durchsägen.
Durchsägen bezieht sich auf alle Schnitte, bei denen das Sägeblatt beim Längs- oder Querschneiden vollständig durch das Werkstück schneidet.
Das Werkstück immer fest gegen den Gehrungsbzw.
Führungsanschlag drücken.
Bei Längsschnitten durch schmale Werkstücke immer einen Schiebestock benutzen. Siehe den Abschnitt Längsschnitte in der Bedienungsanleitung.
Immer den Führungs- bzw.
Gehrungsanschlag benutzen, um das Werkstück zu positionieren und zu führen.
Niemals in der Schnittlinie des Sägeblattes stehen oder einen Körperteil in die Schnittlinie bringen.
Hände von der Schnittlinie des Sägeblattes fernhalten. Niemals aus irgendeinem Grund hinter oder über das Schneidwerkzeug hinweg greifen.
Wenn ein Abfallstück festklemmt, zuerst den Gerätestecker aus der Netzsteckdose ziehen, bevor versucht wird das eingeklemmte Werkstück zu entfernen.
Das Werkstück nur entgegen der Drehrichtung in das Sägeblatt führen.
Den Längsanschlag bei Querschnitten niemals als Messlehre für das Schnittende benutzen.
NIEMALS versuchen ein blockiertes Sägeblatt zu lösen, ohne zuerst die Säge AUSZUSCHALTEN. Lange oder breite Werkstücke müssen an der Rückseite bzw. der Seite des Sägetisches ausreichend abgestützt werden.
Vermeiden Sie ein Rückschlagen (das Werkstück wird gegen Sie zurück geworfen), indem Sie das Sägeblatt scharf, den Längsanschlag parallel zum Sägeblatt und Spreiz- und Rückschlagschutzklinken (sofern montiert), sowie die Schutzvorrichtungen an Ort und Stelle halten.
Werkstück erst freigeben, nachdem es vollständig am Sägeblatt vorbei geschoben wurde. Keine Längsschnitte ausführen, wenn das Werkstück verdreht oder verzogen ist oder keine gerade Kante hat, die am Anschlag entlang geführt werden kann.
Vermeiden Sie problematische Schnitte und Handpositionen, bei denen Ihre Hand bei einem plötzlichen Abrutschen ins Sägeblatt gelangen könnte. Kunststoffteile niemals mit Lösungsmitteln reinigen.
Lösungsmittel würden das Material möglicherweise auflösen oder anderweitig beschädigen. Kunststoffteile dürfen nur mit einem feuchten, weichen Tuch gereinigt werden.
Das Gerät in einem gut belüfteten Bereich benutzen. Sägemehl häufig entfernen. Entfernen Sie das Sägemehl aus dem Innern der Säge, um eine mögliche Brandgefahr zu vermeiden. Sägestaub kann gesundheitsschädlich sein. Immer eine geeignete Staubabsaugung benutzen und eine geprüfte Schutzmaske tragen.

Der Schiebestock sollte immer zusammen mit der Maschine aufbewahrt werden, wenn dieser nicht benutzt wird.
Aushöhlen und Nuten sollten nie ohne passenden Schutz, wie z.B. eine tunnelförmige getrennte Schutzeinrichtung, ausgeführt werden.
Kreissäge darf zum Stoßen nicht benutzt werden (gestoppte Nut).

GERÄTE- UND BEDIENELEMENTE (ABB. 1)

1 Tisch und Motorbaugruppe komplett.
2 2 Stck. Transportgriffe
3 Längsanschlag
4 Vorderer Längsanschlagsführungskamm (kurz)
5 Seitlicher Längsanschlagführungskamm (lang)
6 2 Stck. Sicherungsknopf für Längsanschlag
7 Einstellknopf für Gehrungsführung
8 Sägeblattschutz
9 4 Stck. Untergestellbeine
10 4 Stck. untere Stützstreben
11 Radeinheit
12 Späneabsaugvorrichtung
13 Tischeinlage
14 Tischverlängerung
15 2 Stck. Stützstreben für die Tischverlängerung (Seiten)
16 EIN-/AUS-Schalter mit Nullspannung

UNTERGESTELLBEINE MONTIEREN

Den Sägetisch mit der Unterseite nach oben drehen (Abb. 2). Die vier Untergestellbeine (Abb. 2.1) an jede Ecke des umgedrehten Sägetisches mit den mitgelieferten Schrauben und Schraubenmuttern montieren. Die zwei langen Aussteifungen für die Untergestellbeine (Abb. 2.2) und die zwei kurzen Aussteifungen (Abb. 2.3) mit den mitgelieferten Schrauben und Schraubenmuttern an den Untergestellbeinen montieren. Die Gummikappen auf jedes Ende der vier Untergestellbeine aufsetzen (Abb. 2.4). Alle Schrauben und Muttern kontrollieren und falls nötig anziehen.

RADEINHEIT MONTIEREN

Diese Maschine wird mit einer Radeinheit geliefert, die das Bewegen und Transportieren der Maschine am Arbeitsplatz erleichtert. Die Radeinheit mithilfe der mitgelieferten Schrauben und Schraubenmuttern an die Halterungen (Abb. 3.1) an den hinteren zwei Untergestellbeinen montieren.

TRANSPORTGRIFFE MONTIEREN

In der Lieferung enthalten sind zwei einklappbare Transportgriffe, die ein einfaches Anheben und Wegschieben der Maschine ermöglichen. Die zwei Griffe sind an den zwei vorderen Untergestellbeinen montiert (Abb. 4.1). Die zwei Griffe (Abb. 4.2) werden mithilfe der vier mitgelieferten Schrauben und Schraubenmuttern angebracht.

EIN-/AUS-SCHALTER MONTIEREN

Anschließend den EIN-/AUS-Schalter auf der linken Seite der Montageplatte am Bein, dass mit der Bohrung versehen ist, befestigen (Abb. 5.1). Der Schalter muss so montiert sein, dass der grüne ON-Knopf nach oben weist (Abb. 5.2). Mithilfe der mitgelieferten Schrauben und Schraubenmuttern befestigen.

Diese Maschine ist mit einem Nullspannungsschalter ausgerüstet. Im Falle eines Stromausfalls während die Maschine in Betrieb ist oder wenn der Gerätestecker aus der Netzsteckdose gezogen wird, bevor die Maschine abgeschaltet wurde, läuft die Maschine nicht ohne Warnung wieder an, sobald die Stromversorgung wieder hergestellt ist oder wenn der Gerätestecker wieder in die Netzsteckdose gesteckt wird. Die Maschine muss erst über den EIN-/AUS-Schalter wieder eingeschaltet werden.

SPÄNEABSAUGVORRICHTUNG MONTIEREN

Den Späneabsaugadapter (Abb. 6.1) mithilfe der mitgelieferten Sechskantschrauben an der Späneaustrittsöffnung am Motor-/Sägeblattgehäuse montieren. Das kleine Rohr an dem seitlichen Saugstutzen befestigen (Abb. 6.2. Noch nicht das andere Ende des Rohres befestigen.
ACHTUNG: Der nächste Arbeitsschritt muss von zwei Personen ausgeführt werden.
Die Maschine kann nun wieder richtig hingestellt werden. Die Räder berühren nur dann den Boden, wenn der vordere Teil der Maschine mithilfe der einklappbaren Transportgriffe angehoben wird.

DEN VORDEREN (kurzen)/ SEITLICHEN (langen) FÜHRUNGSKAMM FÜR DEN LÄNGSANSCHLAG MONTIEREN

Den Führungskamm für den Längsanschlag platzieren und durch das Montieren der zwei äußeren Schrauben für die Untergestellbeine befestigen (Abb. 7.1).

DAS KOMBINIERTE LÄNGSANSCHLAGS- UND GEHRUNGSFÜHRBLECH MONTIEREN

Das kombinierte Längsanschlags- und Gehrungsführblech in den Führungskamm einführen (Abb. 8.1).
Die zwei Schrauben in den T-Schlitz (Abb. 8.2) im Längsanschlag schieben.

WARNHINWEIS! Vor der Durchführung von Wartungsarbeiten oder Nachstellungen muss die Maschine vom Netzstrom getrennt werden.

SÄGEBLATTSCHUTZ MONTIEREN

Der Sägeblattschutz ist komplett mit Späneabsaugvorrichtung umd muss immer an der Maschine befestigt sein. Den Sägeblattschutz mithilfe der mitgelieferten Schraube befestigen (Abb. 9.1).

Überprüfen, ob der Sägeblattschutz ungestört funktioniert.

AUSTAUSCHEN EINES SÄGEBLATTS
SÄGEBLATT ENTFERNEN

Achtung! Sägeblätter sind extrem scharf und müssen deshalb mit Vorsicht gehandhabt werden. Wenn möglich geeignete Handschuhe tragen.

Das Sägeblatt auf den höchsten Punkt anheben (siehe den Abschnitt zu Heben und Senken des Sägeblatts (Abb. 10).

Die Tischeinlage nach dem Entfernen der versenkten Kreuzkopfschrauben (Abb. 11.1) abnehmen und anschließend die Rückseite der Tischeinlage an dem Fingerloch anheben. Die Sicherungsschraube für das Sägeblatt mit dem entsprechendem Schraubenschlüssel zur Sägeblattentfernung entfernen (im Uhrzeigersinn aufschrauben).

Das neue Sägeblatt auf die Motorspindel setzen. Dabei müssen die Zähne des Sägeblattes von der Vorderseite der Maschine aus gesehen nach unten gerichtet sein

Hinweis: Bei Gebrauch der Maschine sollte die Sicherungsschraube für das Sägeblatt regelmäßig überprüft werden.

HEBEN UND SENKEN DES SÄGEBLATTES

Zum Heben des Sägeblattes den Griff im Uhrzeigersinn drehen. Zum Senken des Sägeblatts den Höhenverstellgriff gegen den Uhrzeigersinn drehen (Abb. 12.1). Die Schnitttiefe kann mithilfe der Tiefenskala und dem Zeiger (Abb. 12.2) oberhalb des Höhenverstellgriffs eingestellt werden.

TECHNISCHE DATEN	
Netzanschluss	230 V ~ 50 Hz
Motorleistung	S1 1430 S2 30min 2000W
Leerlaufdrehzahl	2800 min^{-1}
Sägeblatt	315 x 30 mm Bohrung
Max. Schnitt 90°	83 mm
Max. Schnitt 45°	50 mm
Gewicht	54 Kg

SÄGEBLATT NEIGEN

Diese Maschine ist mit einer Sägeblatteinheit ausgestattet, die für Schnittwinkel zwischen 0° und 45° ausgerichtet werden kann.

Zum Ausrichten der Sägeblatteinheit die entsprechenden zwei Sicherungsknöpfe (Abb. 13.1) benutzen. Beide Knöpfe lösen und den Schnittwinkel mithilfe der Gradskala über dem vorderen Sicherungsknopf auswählen (Abb. 13.2).

Wenn der gewünschte Winkel eingestellt ist, die zwei Sicherungsknöpfe wieder feststellen. Hinweis: Die Gradskala gilt nur als Richtwert; für präzise Winkelschnitte wird die Verwendung eines verstellbaren Winkelmessers empfohlen.

INTRODUCCIÓN

Gracias por haber comprado este producto, que ha sido sometido a nuestro riguroso proceso de garantía de calidad. Se han tenido los mayores cuidados para asegurar que llegue a sus manos en perfectas condiciones. Sin embargo, en el caso poco probable de que se presente un problema, o si podemos ofrecerle cualquier ayuda o asesoría, no dude en ponerse en contacto con nuestro departamento de atención al cliente. Para mayores informaciones del departamento de atención al cliente más cercano, haga referencia a los números de teléfono al final de este manual.

LA SEGURIDAD ANTE TODO

Antes de intentar manejar esta herramienta mecánica, deben de tomarse siempre las siguientes precauciones de seguridad básicas para reducir el riesgo de incendio, choque eléctrico y lesiones personales. Es importante leer el manual de instrucciones para comprender la aplicación, las limitaciones y los peligros potenciales asociados con esta herramienta.

CERTIFICADO DE GARANTÍA

El fabricante garantiza la máquina durante un plazo de 2 año a contar de la fecha de su compra. Esta garantía no cubre las máquinas destinadas para el alquiler. Reemplazaremos cualquier pieza defectuosa debido a un fallo o defecto de fabricación. La garantía no se extenderá, bajo ningún concepto, al reembolso o pago de daños, directos o indirectos. La garantía tampoco cubre lo siguiente: accesorios consumibles, abuso, uso para fines profesionales y costes incurridos por el transporte y embalaje del equipo, que a todo momento serán a cuenta del cliente. Cualquier ítem enviado contra reembolso para su reparación será rehusado. Además, queda entendido que si la máquina fuere modificada de cualquier forma o usada con accesorios no autorizados sin el consentimiento del fabricante, la garantía será automáticamente considerada inválida. El fabricante declina cualquier responsabilidad con relación a la responsabilidad civil derivada del abuso de la máquina o incumplimiento de las instrucciones de funcionamiento, ajuste y mantenimiento correspondientes. La asistencia bajo la garantía solamente será admisible si la solicitud se dirija al servicio posventa apropiado, junto con el justificante de compra. Tan pronto como haya comprado el producto, recomendamos que lo compruebe para asegurarse de que se encuentre intacto, y que lee las instrucciones de funcionamiento detenidamente antes de usarlo.

DERECHOS ESTATUTARIOS

Esta garantía complementa y no afecta de forma alguna a sus derechos estatutarios.

ELIMINACIÓN DEL PRODUCTO

Cuando hay que eliminar este producto porque ya no se puede utilizar más, o por otros motivos, no se lo puede tratar como desecho normal cotidiano. Para la protección de los recursos naturales y para reducir al máximo el posible impacto ambiental nocivo, se debe reciclar o eliminar correctamente el producto, llevándolo a un centro local de recogida de deshechos o a otro centro autorizado. En caso de dudas, consultar el organismo local responsable de recogida y de eliminación para obtener la información referida a las posibles alternativas de reciclaje y/o de eliminación.

DATOS ELÉCTRICOS

IMPORTANTE

Este producto tiene un enchufe eléctrico sellado, compatible con la herramienta y con la alimentación de corriente del país del usuario, y cumple con los requisitos de las normas internacionales.
Este aparato se debe conectar a una tensión de alimentación igual a la que está indicada en la plaqueta.
Si el enchufe o el cable de alimentación están dañados, se deben reemplazar por un grupo completo idéntico al original.
Seguir siempre las instrucciones correspondientes al propio país por lo que se refiere a las conexiones a la alimentación eléctrica de red. Si existen dudas, dirigirse siempre a un electricista cualificado.

INSTRUCCIONES DE SEGURIDAD

Antes de accionar esta máquina es importante leer, comprender y seguir estas instrucciones con mucha atención, para garantizar la seguridad del operador y de las personas que lo rodean y para obtener una vida prolongada y segura de la máquina.
Se debe aprender cómo utilizar la herramienta eléctrica, sus límites de empleo y los potenciales peligros que pueden derivar.
Conservar estas instrucciones en un lugar seguro para poder consultarlas en el futuro.

Evitar los arranques involuntarios –
Desconectar las herramientas eléctricas

Controlar siempre que las chavetas y las llaves de regulación estén extraídas de la herramienta eléctrica antes de ponerla en marcha.
Asegurarse de que el interruptor esté en la posición APAGADO antes de conectar la herramienta eléctrica a la alimentación de red.
Asegurarse de que las herramientas eléctricas estén desconectadas de la alimentación de red cuando no se utilizan,

antes del mantenimiento, de la lubricación o de la regulación y cuando se reemplazan accesorios como cuchillas, puntas y fresas.

Inspeccionar las partes dañadas

Antes de comenzar a utilizar la herramienta eléctrica, se deben controlar con atención los puntos que siguen, para asegurarse de que funcione correctamente y de que trabaje de conformidad con su empleo específico.

Controlar la correcta alineación de las partes en movimiento, asegurarse de que no estén atascadas, controlar que no haya componentes rotos y que la herramienta eléctrica esté montada correctamente.

Comprobar cualquier otra situación que pueda influir en el funcionamiento de la herramienta eléctrica.

Una protección, o cualquier otra parte de la herramienta eléctrica que esté dañada, debe ser reparada o reemplazada dirigiéndose a un centro de mantenimiento autorizado, a menos que este manual de instrucciones contenga otra indicación.

Cualquier interruptor que no funcione correctamente deberá ser reemplazado en un centro de mantenimiento autorizado.

No utilizar la herramienta eléctrica si el interruptor de ENCENDIDO/APAGADO no enciende y apaga la herramienta eléctrica.

El polvo producido durante el trabajo con los materiales es nocivo para la salud.

Se recomienda llevar una mascarilla apropiada contra el polvo.

Durante la realización de los trabajos, utilizar siempre los medios de protección personal: gafas contra accidentes, guantes, mascarilla, protección auricular, calzado contra accidentes y a prueba de resbalones.

No llevar ropas o joyas que pendan y recoger el cabello largo, para evitar que puedan quedar enganchados en los órganos en movimiento Trabajar siempre sobre bases estables.

Bloquear siempre firmemente con una morsa la pieza que se debe trabajar. Mantener siempre limpia y ordenada la zona de trabajo. Maniobrar la herramienta eléctrica utilizando siempre las dos manos.

No abrir ni modificar de ninguna manera la herramienta eléctrica o sus accesorios.

No exponer las herramientas eléctricas a la lluvia ni utilizarlas en situaciones en las que puedan mojarse o humedecerse. Mantener la zona de trabajo bien iluminada.

No utilizar las herramientas eléctricas en zonas donde exista un peligro de explosión o de incendio debido a la presencia de materiales combustibles, líquidos inflamables, pintura, barniz, gasolina, etc., gases y polvos inflamables de naturaleza explosiva.

Prestar atención a los niños y a los animales domésticos

Los niños y los animales domésticos deben mantenerse fuera de la zona de trabajo. Todas las herramientas eléctricas se deben mantener fuera del alcance de los niños. Cuando no están en uso, es preferible guardar las herramientas eléctricas en un armario o en una habitación sin humedad y cerrar con llave.

Utilizar la herramienta correcta

Escoger la herramienta apropiada para el tipo de trabajo. No utilizar una herramienta en trabajos para los que no esté diseñada. No forzar una herramienta pequeña para hacer el trabajo de una herramienta para servicio pesado. No utilizar las herramientas para finalidades que no estén previstas en su destino de uso.

No forzar la herramienta eléctrica

La herramienta eléctrica hará un mejor trabajo, más seguro y aumentará su rendimiento si se la utiliza a la velocidad para la que ha sido diseñada.

Realizar siempre un mantenimiento esmerado de las herramientas

Mantener afiladas y limpias las herramientas de corte, para lograr un mejor rendimiento y más seguro.

Seguir las instrucciones de lubricación y de sustitución de los accesorios. Mantener las empuñaduras secas, limpias y exentas de aceite y de grasa.

Asegurarse de que las rendijas de ventilación se mantengan siempre limpias y exentas de polvo. Las rendijas de ventilación obstruidas pueden provocar recalentamiento y arruinar el motor.

Si se debe emplear esta máquina para trabajar a una cierta altura, utilizar un andamio con barandilla y resguardo para pies o una plataforma torre, para garantizar una estabilidad adecuada.

PROTEGERSE CONTRA LAS DESCARGAS ELÉCTRICAS

Evitar el contacto del cuerpo con superficies conectadas a tierra o a masa (por ejemplo, tuberías, radiadores, lavavajillas y neveras).

Cables de alimentación

No dar tirones ni jalar el cable de alimentación para desenchufarlo de la toma de alimentación de red.

No desplazar nunca la herramienta eléctrica asiéndola por el cable de alimentación. Mantener el cable de alimentación alejado de fuentes de calor, aceite, solventes y aristas cortantes.

Inspeccionar periódicamente el cable de alimentación de la herramienta y, si está dañado, hacerlo reemplazar en un servicio de mantenimiento autorizado.

Examinar periódicamente los cables de prolongación y reemplazarlos si están dañados.

NO utilizar cables ni bobinas de prolongación de dos conductores para las herramientas eléctricas con un recorrido de tierra. Utilizar siempre un cable o una bobina de prolongación de tres conductores con el cable de masa conectado a tierra.

Desenrollar siempre completamente el cable de prolongación.

Para los cables de prolongación de hasta 15 metros, utilizar conductores de una sección transversal de 1,5 mm^2. Para los cables de prolongación de más de 15 metros, pero de menos de 40 metros, utilizar conductores de una sección transversal de 2,5 mm^2. Proteger el cable de prolongación de objetos cortantes, del calor excesivo y de la exposición a la humedad o al agua.

Esta herramienta eléctrica cumple con las normas nacionales e internacionales y con los requisitos de seguridad. Las reparaciones deben ser realizadas exclusivamente por personal cualificado, utilizando piezas de repuesto originales. Si así no fuera, podrían provocarse graves peligros para el usuario.

INSTRUCCIONES DE SEGURIDAD ESPECÍFICAS

¡AVISO!

Algunos productos de madera y del tipo madera, especialmente MDF (Cartón de Pasta de Madera de Densidad Media) pueden producir polvo que podrá ser peligroso para su salud. Recomendamos el uso de una máscara facial homologada con filtros reemplazables al usar esta máquina, además de usar una instalación de extracción de polvo. Asegúrese de que las herramientas mecánicas se encuentren desconectadas del suministro de potencia cuando no están en uso, antes de llevar a cabo una revisión, lubricación o efectuar ajustes y al cambiar accesorios tales como hojas, brocas y cortadores.

No use discos fabricadas de Acero de Alta Velocidad. No interrumpa el movimiento del disco forzando la máquina o usando presión lateral.

Use siempre el tipo correcto de disco para la operación que se debe llevar a cabo. No use discos dobladas o sin dientes. Esto es muy peligroso y podría resultar en accidente grave, causando lesiones al operador, personas presentes y daños a la máquina. Use solamente discos recomendadas por el suministrador y que se encuentren en buenas condiciones.

No use discos mayores de las especificadas.

Use solamente discos del tamaño adecuado para la máquina. La velocidad de rotación de la disco debe ser siempre SUPERIOR a la velocidad de rotación de la sierra de mesa.

Asegúrese de que la flecha direccional marcada sobre el disco corresponda con la dirección de rotación del motor. Los dientes del disco deberán siempre apuntar hacia abajo al ser vistos desde la parte delantera de la sierra. No enclave la protección móvil en la posición abierta.

Asegúrese de que la protección móvil funciona con libertad sin atascos. Mantenga las protecciones en su lugar a todo momento y en buenas condiciones de funcionamiento. No use discos cuyo cuerpo sea superior o cuyo ajuste sea inferior al espesor de la guarda para rajar. (Ver Ilustración «A»)

Asegúrese siempre de que la distancia entre la guarda para rajar y el borde dentado del disco de la sierra no sea superior a 5mm. (Ver Ilustración «B»)

Asegúrese siempre de que el borde dentado de lo disco de la sierra no se extienda a más de 5 mm del borde superior de la guarda para rajar. (Ver Ilustración «C»)

Mantenga siempre limpios el eje de fijación de lo disco y las bridas. Al reemplazar los discos, asegúrese de que la superficie ranurada de la brida del disco se acople precisamente contra la superficie de la misma.

Asegúrese de que la tuerca de fijación del disco se apriete firmemente. No la apriete excesivamente.

Use solamente discos recomendadas por el fabricante.

No ponga la máquina en funcionamiento con el disco en contacto con la pieza de trabajo. Verifique la pieza de trabajo para ver si se encuentran clavos, cabezas de tornillos o cualquier cosa que pueda averiar lo disco. No trate de modificar la máquina de forma alguna. No fuerce la máquina; deje que la máquina realice el trabajo, y esto reducirá el desgaste de la misma y del disco, y aumentará su eficacia y su vida útil. Se deberán usar protectores de los oídos homologados, al usar las sierras circulares.

NO corte madera superior a 75mm, Metal, Piedra, Caucho, Plástico, Huesos, Etc.

NO coloque ninguna otra herramienta o combinación de discos.

NO modifique la máquina ni sus protecciones/ controles de forma alguna.

NO la use con ninguna tapa/protección retirada. Siempre use la protección del disco, la guarda para rajar y trinquetes de antiretroceso para cada operación, incluyendo el aserrado por completo.

Las operaciones de aserrado por completo son aquellas en que lo disco corta completamente a través de la pieza de trabajo al aserrar al hilo o cortar en cruzado. Sujete siempre la pieza de trabajo firmemente contra la galga o guía de inglete.

Use siempre una varilla de empuje para aserrar al hilo en piezas estrechas. Haga referencia a las aplicaciones del aserrado al hilo en el manual de instrucción. Use siempre la guía o galga de inglete para posicionar y guiar el trabajo.

Nunca permanezca o mantenga cualquier parte de su cuerpo en línea con el trayecto del disco de la sierra.

Mantenga las manos alejadas de la línea del disco de la sierra.

Nunca se incline por detrás o por encima de la herramienta de corte por cualquier motivo.

Si se atascan recortes de madera en la máquina, párela y desconéctela del suministro de la red antes de retirarlos. Alimente la pieza de trabajo al disco solamente contra la dirección de rotación.

Nunca use la guía de aserrar al hilo como galga de corte, al cortar en cruzado.

NO TRATE NUNCA de soltar uno disco que se haya atascado sin haber DESCONECTADO la sierra anteriormente. Proporcione apoyo adecuado para las partes trasera y laterales de la mesa de la sierra al trabajar con piezas de trabajo anchas o largas. Evite el Retroceso (el trabajo que se lanza sobre usted) manteniendo el disco afilado, manteniendo la guía de aserrar al hilo en paralelo con lo disco de la sierra, manteniendo los trinquetes de separación y de antiretroceso (si acoplados) y la protección en su posición.

No libere el trabajo antes de que haya sido empujado totalmente y se haya alejado del disco de la sierra.

No asierre al hilo el trabajo que se encuentre torcido

o alabeado o no tenga canto recto que lo dirija a la largo de la escuadra.

Evite operaciones difíciles o posiciones manuales en las que un resbalón repentino pudiese hacer que su mano se mueva hasta lo disco.

Nunca use disolventes para limpiar piezas de plástico. Los disolventes podrán disolver o de otra forma averiar el material.

Use solamente un paño suave y húmedo para limpiar las piezas de plástico. Use la máquina en un área bien ventilada. Retire el aserrín frecuentemente.

Limpie el aserrín del interior de la sierra para evitar un peligro potencial de incendio. El aserrín es potencialmente peligroso para la salud.

Use siempre un sistema adecuado de recogida de polvo y use una máscara facial homologada.

Sustituir el inserto de la mesa cuando esté desgastado.

La varilla de empuje debería ser almacenada junto con la máquina cuando no se utilice.

El renvalso o el ranurado no deberían llevarse a cabo sin una protección adecuada como puede ser un dispositivo de protección de túnel.

Las sierras circulares no deberían utilizarse para entallar (ranura retenida).

COMPONENTES Y CONTROLES (DIBUJO 1)

1 Conjunto completo de mesa y motor.
2 Mangos de elevación x2
3 Guía de cortar al hilo
4 Canal frontal de la guía de cortar al hilo (corto)
5 Canal lateral de la guía de cortar al hilo (largo)
6 Perillas de fijación de la guía de cortar al hilo x 2.
7 Perilla de ajuste de la guía de inglete.
8 Protección de la hoja.
9 Pies x 4.
10 Puntal de apoyo inferior x 4.
11 Conjunto de las ruedas
12 Salida de extracción del polvo
13 Inserto de la mesa
14 Extensión de la mesa
15 Puntales de apoyo de la extensión de la mesa (montaje lateral) x2.
16 Interruptor CON/DESC de voltaje nulo.

MONTAJE DE LOS PIES DE APOYO

Coloque la mesa de la sierra boja abajo (Dibujo 2). Acople los cuatro pies de apoyo (Dibujo 2.1) en cada esquina de la mesa de la sierra invertida utilizando las tuercas y los pernos suministrados. Acople los dos anclajes largos de los pies (Dibujo 2.2) y los dos anclajes cortos de los pies (Dibujo 2.3) a los pies de apoyo y fíjelos con los pernos y tuercas suministrados. Coloque las patas de caucho a cada uno de los cuatro pies (Dibujo 2.4). Compruebe la seguridad de todos los pernos y tuercas, apretándolos si fuere necesario.

COLOCACIÓN DEL CONJUNTO DE LAS RUEDAS

Esta máquina se suministra con un conjunto de ruedas que permite el fácil movimiento de la máquina en el taller. Acople el conjunto de las ruedas a los dos pies de apoyo traseros fijando las dos abrazaderas (Dibujo 3.1) con los pernos y tuercas suministrados.

COLOCACIÓN DE LOS MANGOS DE ELEVACIÓN

Se proporcionan dos mangos de elevación embisagrados para permitir que la máquina se levante con facilidad al moverla a otra localización. Los dos mangos se acoplan a los dos pies delanteros (Dibujo 4.1). Acople los dos mangos (Dibujo 4.2) con los cuatro pernos y tuercas suministrados.

COLOCACIÓN DEL INTERRUPTOR CON/DESC EN TENSIÓN CERO

Fije el interruptor CON/DESC sobre el soporte predispuesto con el orificio (Fig. 5.1). Compruebe que ha montado el interruptor con el botón verde de encendido hacia arriba (Fig. 5.2).
Fíjelo con los pernos y tuercas suministrados.

Esta máquina tiene montado un “Interruptor de Voltaje Nulo”. En caso de un fallo de la alimentación de la red o si se retire la tomacorriente del enchufe de la alimentación de la red antes de que se desconecte la máquina, ésta no volverá a ponerse en marcha sin aviso, al restaurarse la alimentación de la red o se vuelva a conectar la tomacorriente a la alimentación de la red, hasta que la máquina se CONECTE mediante el interruptor CON/DESC montado en la máquina.

COLOCACIÓN DE LA SALIDA DE EXTRACCIÓN DEL POLVO

Fije el adaptador de la extracción del polvo (Dibujo 6.1) a la salida en el motor/alojamiento de la hoja con los pernos de cabeza hexagonal suministrados. Acople el pequeño tubo a la entrada lateral (Dibujo 6.3). Todavía no intente acoplar el otro extremo del tubo.
PRECAUCION: Esta máquina requiere el manejo por parte de dos personas.
La máquina ya puede ser colocada boca arriba. Observe que las ruedas solamente tocarán el suelo al levantarse la parte delantera de la máquina utilizando los dos mangos de elevación embisagrados.

COLOCACIÓN DEL CANAL FRONTAL (corto)/ LATERAL (largo) DE LA GUÍA DE CORTAR AL HILO

Posicione la guía de cortar al hilo, el canal de la guía y sujételos en su posición, volviendo a colocar los dos pernos de fijación. (Dibujo 7.1).

COLOCACIÓN DE LA ABRAZADERA COMBINADA DE LA GUÍA DE CORTAR AL HILO Y LA GUÍA DE INGLETE

Con cuidado ofrezca la abrazadera combinada de la guía de cortar al hilo y la guía de inglete en el canal de la guía (Dibujo 8.1).

COLOCACIÓN DE LA GUÍA DE CORTAR AL HILO

Localice los dos pernos. Haga deslizar los dos pernos introduciéndoles en la ranura en “T” (Dibujo 8.2) en la guía de cortar al hilo.

¡AVISO!

Antes de llevar a cabo cualquier mantenimiento o ajuste, la máquina debe encontrarse desconectada de la alimentación de la red.

COLOCACIÓN DE LA PROTECCIÓN DE LA HOJA

La protección de la hoja va equipada de una salida de extracción del polvo y debe quedar montada a la máquina en todo momento. Sujete la protección de la hoja utilizando el perno suministrado (Dibujo 9.1). Con la protección de la hoja fija en su posición, se puede colocar la manguera de extracción a la salida de extracción del polvo. Compruebe el funcionamiento de la protección de la hoja, asegurándose de que funcione con libertad.

REEMPLAZO DE LA HOJA

¡Precaución! Todas las hojas de la sierra están muy afiladas, y se deberá tener cuidado al manejarlas. Siempre que fuere posible, use guantes adecuados.
Levante la hoja hasta su punto más alto (véase la sección sobre el levantamiento y la bajada de la hoja (Dibujo 10).
Retire el inserto de la mesa retirando los tornillos de cabeza avellanada (Dibujo 11.1), y extraiga la parte trasera del inserto de la mesa en primer lugar utilizando el orificio de los dedos Utilizando la llava de retirada de la hoja, retire el perno de fijación de la hoja (destorníllelo en sentido dextrorso).

COLOCACIÓN DE LA HOJA (DIBUJOS 21Y22)

Localice la nueva hoja sobre el husillo del motor, asegurándose de que la hoja se coloque con los dientes apuntados hacia abajo al ser vistos desde la parte frontal de la máquina.
Nota: Durante el uso, se deberá comprobar periódicamente la seguridad del perno de fijación de la hoja.

ESPECIFICACIONES TÉCNICAS	
Voltaje	230 V ~ 50 Hz
Capacidad del Motor	S1 1430 S2 30min 2000W
Velocidad Sin Carga	2800 min^{-1}
Tamaño de la hoja	315 x 30 mm Dia
Máx. Corte a 90°	83 mm
Máx. Corte a 45°	50 mm
Masa	54 Kg

LEVANTAMIENTO Y BAJADA DE LA HOJA

Para levantar la hoja, haga girar el mango en sentido dextrorso (Dibujo 12.1).
Para bajar la hoja, haga girar el mango de elevación en sentido sinistrorso. Se puede ajustar la profundidad del corte utilizando la escala de profundidad el puntero (Dibujo 12.2) localizados por encima del mango de elevación.

INCLINACIÓN DE LA HOJA

Esta máquina va equipada de un conjunto de la hoja que puede inclinarse para lograr cortes de entre 0° y 45°.
Para inclinar el conjunto de la hoja, localice las dos perillas de fijación del conjunto de la hoja (Dibujo 13.1). Afloje las dos perillas y seleccione el ángulo de corte utilizando la escala de grados que se encuentra justamente por encima de la perilla de fijación delantera (Dibujo 13.2).
Una vez ajustado el ángulo deseado, apriete las dos perillas de fijación. Nota: La escala de grados se proporciona para fines de orientación solamente; para obtener cortes de ángulo exactos, recomendamos el uso de un cartabón ajustable.

INTRODUÇÃO

Agradecemos por ter adquirido este produto que passou por um processo rigoroso de controlo da qualidade. Todo cuidado foi dispensado para garantir que receba este produto em perfeita condição. No entanto, na eventualidade pouco provável, de encontrar algum problema, ou se podermos oferecer qualquer assistência ou orientação, entre em contacto com o nosso departamento de atendimento ao cliente. Para obter os pormenores do departamento de atendimento ao cliente mais próximo, consulte os números de telefone que se encontram no verso deste manual.

PRIMEIRO A SEGURANÇA

Antes de fazer funcionar esta ferramenta eléctrica, as seguintes precauções básicas de segurança devem ser cumpridas para reduzir o risco de incêndio, choque eléctrico e ferimentos em pessoas. É importante que leia as instruções deste manual a fim de compreender a utilização, limitações e perigos potenciais associados a esta ferramenta.

CERTIFICADO DE GARANTIA

O fabricante oferece a esta máquina, uma garantia por um período de dois a partir da data de compra. Esta garantia não cobre máquinas que são destinadas ao aluguer. Nós substituiremos quaisquer peças defeituosas cujo problema seja devido a falha ou defeito de fabricação. Sob nenhuma circunstância, a garantia não se estende ao pagamento ou reembolso sobre danos, sejam estes directos ou indirectos. Além disso, esta garantia não cobre os seguintes pontos: acessórios consumíveis, uso indevido, utilização para propósitos profissionais e custos incorridos para transporte e embalagem do equipamento, que será da responsabilidade do cliente. Qualquer peça, com solicitação para ser retirada para consertar, será recusada. Além disso, se a máquina estiver modificada de qualquer modo ou utilizada com acessórios não autorizados sem o consentimento do fabricante, a garantia será automaticamente considerada inválida. O fabricante recusa qualquer obrigação relativamente à responsabilidade civil que surgir da utilização incorrecta desta máquina ou da falha de cumprir com as instruções relevantes sobre a operação, regulação ou manutenção. A assistência ao abrigo desta garantia será aceite só se a solicitação for enviada ao Serviço aprovado de pós-venda juntamente com a prova de compra. Assim que comprar o produto, recomendamos que verifique e certifique-se para que o produto esteja intacto e que tenha lido as instruções de operação com bastante cuidado antes de utilizar a máquina.

DIREITOS LEGAIS

Esta garantia é oferecida adicionalmente e não afecta os seus Direitos Legais.

ELIMINAÇÃO DO PRODUTO

Quando este produto tiver de ser eliminado, por não ser mais utilizável ou por outros motivos, não poderá ser tratado como o normal lixo quotidiano. Para a salvaguarda dos recursos naturais e para conter ao máximo possível impactos ambientais perigosos, providenciar a reciclagem ou a eliminação correcta do produto, levando-o ao centro de recolha de lixo local ou a um outro centro autorizado. Em caso de dúvidas, consultar a administração local responsável pela recolha e a eliminação, para obter informações sobre as alternativas possíveis referentes à reciclagem e/ou eliminação.

DADOS ELÉCTRICOS

IMPORTANTE

Este produto está equipado com uma ficha eléctrica vedada compatível com a ferramenta e a alimentação de corrente do seu país, satisfazendo também os requisitos das normas internacionais.
Este aparelho deve ser conectado a uma tensão de alimentação igual à indicada na placa dos dados. Se a ficha ou o cabo de alimentação estiverem danificados, devem ser substituídos por um grupo completo idêntico ao original.
Seguir sempre as disposições atinentes ao seu país em matéria de conexões à alimentação eléctrica de rede.
Em caso de dúvida, chame sempre um electricista qualificado.

INSTRUÇÕES GERAIS DE PREVENÇÃO DE ACIDENTES

Antes de accionar esta máquina, é importante ler, compreender e seguir estas instruções com muita atenção, para garantir a segurança do operador e dos circunstantes, assim como para garantir uma longa e segura vida da máquina.
Aprenda como usar a ferramenta eléctrica, os seus limites de utilização e os riscos potenciais que podem derivar.
Guarde estas instruções num local seguro para consulta futura.

Evite activações involuntárias –
Desligue as ferramentas eléctricas

Controle sempre se as chavetas e as chaves de regulação estão removidas do aparelho antes de o ligar.

Certifique-se de que o interruptor esteja na posição DESLIGADO antes de ligar o aparelho à alimentação eléctrica.
Certifique-se de que as ferramentas eléctricas estejam desligadas da alimentação de rede quando não são utilizadas, antes da manutenção, lubrificação ou regulação e quando são substituídos acessórios como lâminas, pontas e fresas.

Ispeccione as partes danificadas
Antes de utilizar mais uma vez o aparelho, este deve ser controlado com atenção para controlar se funciona correctamente e opera em conformidade com o seu uso específico.
Controle o alinhamento correcto das peças em movimento, certifique-se de que não estejam encravadas, controle se não há componentes partidos e se a ferramenta eléctrica está montada correctamente.
Verifique qualquer outra condição que possa influir no funcionamento da ferramenta.
Uma protecção, ou qualquer outra peça da ferramenta que esteja danificada, deve ser reparada ou substituída por um centro de manutenção autorizado, a menos que não haja indicações diferentes neste manual de instruções.
Qualquer interruptor que não funciona correctamente deve ser substituído por um centro de manutenção autorizado.
Não utilizar a ferramenta se o interruptor de LIGADO/ DESLIGADO não liga nem desliga o aparelho.
O pó produzido durante o trabalho de materiais é nocivo à saúde.
Recomenda-se o uso de uma máscara apropriada contra pó.
Durante a execução de trabalhos, utilizar sempre os meios de protecção individuais: óculos de protecção, luvas, máscara, protector auricular, sapatos de protecção e antiderrapantes.
Não use roupas ou jóias esvoaçantes e prenda os cabelos longos para evitar que possam ficar enroscados em órgãos em movimento. Trabalhe sempre sobre superfícies estáveis.
Trave sempre a peça a trabalhar num torno.
Mantenha sempre limpa e em ordem a área de trabalho.
Manobre a ferramenta usando sempre ambas as mãos.
Não abra ou modifique, de forma alguma, o aparelho ou os seus acessórios.
Não exponha os aparelhos à chuva, nem os use em situações em que possam se molhar ou ficar húmidos.
Mantenha a área de trabalho bem iluminada.
Não utilize as ferramentas eléctricas nas áreas onde exista o perigo de explosão ou de incêndio devido a materiais combustíveis, líquidos inflamáveis, tinta, verniz, gasolina, etc., gases e pós inflamáveis de natureza explosiva.

Preste atenção em crianças e animais domésticos
As crianças e os animais domésticos devem ser mantidos fora da área de trabalho.
Todas as ferramentas eléctricas devem ser mantidas fora do alcance das crianças. Quando não estiver em uso, é preferível guardar a ferramenta num armário ou num local seco e fechado à chave.
Utilize a ferramenta correcta
Escolha a ferramenta apropriada para o tipo de trabalho. Não utilize uma ferramenta para um trabalho para o qual não foi projectada. Não force uma ferramenta pequena a fazer o trabalho duma ferramenta para serviço pesado. Não utilize as ferramentas para fins para os quais não foram destinadas.

Não force a ferramenta eléctrica
A ferramenta fará um trabalho melhor, mais seguro e dará um serviço melhor se for utilizada à velocidade para a qual foi projectada

Execute sempre uma manutenção cuidadosa das ferramentas
Mantenha afiados e limpos os instrumentos de corte para obter os rendimentos melhores e mais seguros.
Siga as instruções de lubrificação e substituição dos acessórios.
Mantenha os cabos secos, limpos e sem óleo ou massa.
Certifique-se de que as aberturas de ventilação estejam sempre mantidas limpas e sem pó. As aberturas de ventilação obstruídas podem causar o sobreaquecimento e do motor danificando-o.
Se esta máquina tiver de ser utilizada para trabalhos a uma certa altura, deve ser utilizado um andaime provido de parapeito e estrado ou uma plataforma de torre, de maneira a garantir uma estabilidade adequada.

PROTECÇÃO CONTRA CHOQUES ELÉCTRICOS

Evite o contacto do corpo com superfícies ligadas à terra ou a massa (por exemplo, tubagens, radiadores, máquinas de lavar loiças e frigoríficos).

Cabos de alimentação
Não dar sacões ou puxar o cabo de alimentação para o tirar da tomada de alimentação de rede.
Nunca transporte a ferramenta eléctrica segurando-a pelo cabo de alimentação. Mantenha o cabo de alimentação longe de fontes de calor, óleo, solventes e esquinas cortantes.
Inspeccione periodicamente o cabo de alimentação da ferramenta e, se danificado, mande-o substituir por um serviço de manutenção autorizado.
Examine periodicamente os cabos de extensão e substitua-os se danificados.
NÃO utilize cabos ou bobinas de extensão de dois condutores para as ferramentas com um percurso de terra. Utilize sempre um cabo ou bobina de extensão de três condutores com o fio terra ligado à terra. Desenrolar sempre completamente o cabo de extensão, quando usado.
Para os cabos de extensão até a 15 metros, utilize condutores de secção transversal de 1,5 mm^2. Para os cabos de extensão acima de 15 metros, mas abaixo de 40 metros, utilizar condutores de secção transversal de 2,5 mm^2.
Proteja o cabo de extensão dos objectos afiados, calor excessivo e da exposição à humidade ou à água.
Esta ferramenta eléctrica satisfaz as normas nacionais e internacionais e os requisitos de segurança. As reparações devem ser executadas somente por pessoal qualificado, utilizando peças sobresselentes originais. Se isto não for feito, o utilizador pode correr sério perigo.

INSTRUÇÕES DE SEGURANÇA ESPECÍFICAS

AVISO!

Determinadas madeiras e produtos tipo madeira principalmente MDF (Tábua de Fibra de Densidade Média) podem produzir poeiras que são perigosas à saúde. Recomendamos a utilização de uma máscara aprovada com filtros substituíveis quando utilizar esta máquina para além da utilização de um extrator de poeiras.

Certifique-se que as ferramentas eléctricas estão desligadas da corrente electrica quando não estiverem em utilização e antes de lhes fazer manutenção, as lubrificar ou fizer ajustes e também quando mudar de acessórios como por exemplo discos, brocas e cortadores.

Não utilize lâminas de Aço Rápido.

Não pare o disco forçando a máquina ou aplicando pressão lateral.

Utilize sempre o tipo de lâmina correcto para o trabalho a ser feito.

Não utilize discos que estejam tortos ou com falta de dentes. Isto é muito perigoso e pode causar acidentes graves ao utilizador,a pessoas que estejam próximo, como pode também danificar a máquina.

Utilize apenas discos que sejam recomendados pelo fabricante e que estejam em boa condição.

Não utilize discos que sejam maiores do que especificado.

Utilize só discos que sejam classificados para esta máquina. A velocidade de rotação marcada no disco deve ser sempre MAIOR do que a velocidade de rotação da serra.

Certifique-se que a seta direccional marcada no disco corresponde com a direcção de rotação do motor. Os dentes do disco devem estar sempre voltados para baixo conforme visto da frente da serra.

Não trave a protecção pêndulo na posição aberta.

Certifique-se que as protecções pêndulo funcionam livremente sem interferências. Mantenha as protecções colocadas e em boa condição de funcionamento.

Não utilize discos cujo corpo seja mais grosso ou cuja montagem seja mais pequena do que a espessura da cunha de fenda. (Ver ilustração «A»)

Certifique-se sempre que a distância entre a cunha de fenda e a borda dentada da lâmina da serra não é mais do que 5 mm. (Ver ilustração «B»)

Certifique-se sempre que a borda dentada da lâmina da serra não se salienta mais de 5 mm para além da borda superior da cunha de fenda. (Ver ilustração «C»)

Mantenha os dentes e colares do disco sempre limpos. Sempre que substituir o disco certifique-se que a superfície com reentrância do colar de apoio está bem instalada contra a face do disco. Certifique-se que a porca de fixação do disco está bem apertada. Não aperte demasiado.

Utilize só discos recomendados pelo fabricante.

Não arranque com a máquina com o disco em contacto com a peça de trabalho. Inspeccione a peça que vai cortar para nao conter pregos, cabeças de parafusos ou qualquer outra coisa que possa danificar o disco.

Não tente modificar a máquina de modo nenhum.

Não force a máquina, deixe a máquina fazer o trabalho por si própria pois isto reduz o desgaste da mesma e do disco e aumenta a sua eficiência e duração.

Recomenda-se a utilização de protectores dos ouvidos aprovados quando utilizar a serra.

NÃO corte madeira com mais de 75 mm, Metal, Pedra, Borracha, Plástico, Ossos, Etc.

NÃO instale outras ferramentas ou combinações de lâminas.

NÃO modifique a máquina ou a suas protecções / controlos de modo nenhum.

NÃO utilize com as protecções / guardas removidas.

Utilize sempre a protecção do disco, cunha de fenda e ganchos anti-retorno para cada operação, incluindo desfiar. Operações de desfiar são aquelas em que o disco corta completamente através da peça quando cortando ao correr do veio da madeira ou ao atravessado. Segure sempre o material firmemente contra o indicador de corte oblíquo ou guia paralela.

Use sempre um pau de empurrar ou cunha de fenda para desfiar material estreito. Refira-se às aplicações de desfiar no manual de instrução.

Utilize sempre a guia paralela ou o indicador de corte oblíquo para posicionar e orientar o trabalho.

Nunca se coloque ou coloque qualquer parte do seu corpo em linha com o trajecto do disco da serra.

Mantenha as mãos fora da linha de trajecto do disco da serra.

Nunca, seja qual for a razão, passe os braços por detrás ou por cima do disco.

Se ficarem presos na máquina restos de madeira, desligue a máquina da corrente electrica antes de os remover.

Encoste a peca a ser cortada ao disco só contra a direcção de rotação.

Nunca utilize a guia paralela como um indicador de corte quando cortar transversalmente.

NUNCA tente libertar um disco que parou inesperadamente sem primeiro desligar a serra.

Tenha apoio adequado na retaguarda e lados da mesa da serra para peças largas ou compridas.

Evite ricochetes (peças atiradas de retorno a si) mantendo o disco afiado, mantendo a guia paralela à lâmina, mantendo colocadas no lugar as aranhas e as garras de travação (se instaladas) e as protecções. Não liberte a peça até que tenha sido empurrada totalmente para além do disco.

Não desfie peças que estejam torcidas ou empenadas ou que não tenham uma borda direita para ser guiada ao longo da guia. Evite operações mal ajeitadas e posições da mão que se escorregar inesperadamente causem com que a sua mão vá parar ao disco.

Nunca utilize solventes para limpar peças de plástico. Os solventes podem dissolver ou doutro modo danificar o material. Só deve usar um pano húmido para limpar as peças de plástico. Utilize a maquina numa área bem ventilada. Remova a serradura periodicamente.

Limpe a serradura do interior da serra para impedir um perigo potencial de incêndio.

A serradura é potencialmente nociva à saúde. Utilize sempre um sistema adequado de aspiracao de pó e utilize uma máscara contra o pó aprovada.

Substituir o encaixe da mesa quando desgastado.

O cabo para empurrar deverá ser sempre arrumado juntamente com a máquina quando não se encontra em uso.

Abatimento e encaixe não deverão ser levados a cabo sem uma adequada protecção como um túnel de guarda.

A serra circular não deve ser utilizada para escatelar (encaixe parado).

COMPONENTES E CONTROLOS (FIG. 1)

1 Conjunto da mesa e motor
2 Punhos para transporte x2
3 Guia Paralela
4 Calha do guia do batente dianteiro (curto)
5 Calha do guia do batente lateral (longo)
6 Botões de fixação do batente x 2
7 Botão de regulação do guia da esquadria
8 Protecção da lâmina
9 Pernas x 4
10 Montante de suporte inferior x 4
11 Montagem da roda
12 Saída da extracção do pó
13 Encaixe da mesa
14 Extensão da mesa
15 Apoio de suporte da extensão da mesa (laterais) x2
16 Interruptor de ligar/desligar com bloqueio de ligação

MONTAGEM DAS PERNAS DE APOIO

Volte a mesa da serra ao contrário. Fixe as quatro pernas de apoio (Fig. 2.1) em cada um dos cantos da mesa da serra utilizando as porcas e parafusos fornecidos. Fixe os dois apoios longos da perna (Fig. 2.2) e os dois apoios curtos da perna (Fig. 2.3) às pernas de apoio e fixe com as porcas e parafusos fornecidos. Instale os pés de borracha em cada uma das quatro pernas (Fig. 2.4). Verifique a segurança de todas as porcas e parafusos e aperte se necessário.

INSTALAÇÃO DA MONTAGEM DA RODA

Esta máquina é fornecida com uma montagem de roda que permite movimento fácil da máquina para a oficina. Fixe a montagem da roda às duas pernas de apoio traseiras fixando os dois suportes (Fig. 3.1) com as porcas e parafusos fornecidos.

INSTALAÇÃO DOS PUNHOS DE ELEVAÇÃO PARA TRANSPORTE

Dois punhos de elevação articulados são fornecidos para proporcionar elevação fácil quando transportar a máquina para outro local. Os dois punhos estão fixos às duas pernas dianteiras (Fig. 4.1) fixe os dois punhos (Fig. 4.2) com as quatro porcas e parafusos fornecidos.

INSTALAÇÃO DO INTERRUPTOR DE LIGAR/DESLIGAR

Fixe o interruptor de ligar/desligar e posicione sobre a perna preparada com o furo (Fig. 5.1). Certifique-se de que o interruptor seja montado com o botão verde de aceso para cima (Fig. 5.2). Fixe em posição com as porcas e parafusos fornecidos.

Esta máquina está instalada com um interruptor “Magnetico”. No caso de um corte de electricidade ou se a ficha for removida da tomada sem desligar primeiro a máquina, a máquina não reinicia automaticamente o funcionamento quando a electricidade for restituída ou a ficha ligada novamente à tomada. Necessita de ligar novamente o interruptor de ligar/desligar instalado na máquina.

INSTALAÇÃO DA EXTRACÇÃO DO PÓ

Fixe o adaptador de extracção do pó (Fig. 6.1) à saída na carcaça do motor/lâmina com os parafusos sextavados fornecidos. Encaixe o tubo pequeno à entrada lateral (Fig. 6.2). Não tente encaixar por agora a outra extremidade do tubo.

CAUTELA: Esta máquina necessita de duas pessoas.
Agora volte a máquina para cima. Observe que as rodas só tocam no chão quando a frente da máquina é levantada utilizando os dois punhos de elevação articulados.

INSTALAÇÃO DA CALHA DO GUIA DO BATENTE DIANTEIRO (curto)/ LATERAL (longo)

Posicione o batente, calha do guia e fixe reaparafusando os dois parafusos de fixação das pernas (Fig. 7.1).

INSTALAÇÃO O APOIO COMBINADO DO BATENTE E GUIA DA ESQUADRIA

Encaixe cuidadosamente o apoio combinado do batente e guia da esquadria na calha do guia (Fig. 8.1).

INSTALAÇÃO DO BATENTE

Posicione os dois parafusos. Deslize os dois parafusos para a ranhura em “T” (Fig. 8.1) no guia.
Advertência!
Desligue a máquina da fonte de energia antes de lhe fazer qualquer manutenção ou regulação.

INSTALAÇÃO DA PROTECÇÃO DA LÂMINA

A protecção da lâmina vem completa com uma saída da extracção do pó e tem que estar sempre instalada na máquina. Fixe a protecção da lâmina utilizando os parafusos fornecidos (Fig. 9.1). Verifique o funcionamento da protecção da lâmina certificando-se que funciona livremente.

SUBSTITUIÇÃO DA LÂMINA

Cautela! Todas as lâminas de serra são extremamente afiadas e deve ter cuidado quando as manusear. Sempre que possível utilize luvas adequadas.
Eleve a lâmina para o seu ponto mais alto (consultar a secção sobre elevar e baixar a lâmina (Fig. 10).
Remova o encaixe da mesa removendo os parafusos de cabeça cruzada (Fig. 11.1), levante primeiro a retaguarda do encaixe da mesa utilizando o orifício digital. Utilizando a chave para remoção da lâmina remova o parafuso de fixação da lâmina (desaparafuse na direcção anti-horária).
Posicione a lâmina nova no veio do motor certificando-se que a lâmina está instalada com os dentes para baixo quando visto da frente da máquina.
Observação: Deve verificar a segurança do parafuso de fixação da lâmina periodicamente.

ELEVAÇÃO E ABAIXAMENTO DA LÂMINA

Para elevar a lâmina, gire a manivela na direcção horária (Fig. 12.1). Para baixar a lâmina, gire a manivela de elevação na direcção anti-horária. A profundidade do corte pode ser configurada utilizando a escala de profundidade e indicador (Fig. 12.2) localizado acima da manivela de elevação.

INCLINAÇÃO DA LÂMINA

Esta máquina vem instalada com um conjunto de lâmina que pode ser inclinada para fazer cortes de entre 0° & 45°.
Para inclinar a lâmina, localize os dois botões de fixação do conjunto da lâmina (Fig. 13.1). Folgue ambos os botões e seleccione o ângulo de corte utilizando a escala graduada mesmo acima do botão de fixação dianteiro (Fig. 13.2).
Quando o ângulo desejado tiver sido configurado, aperte os dois botões de fixação. Observação: A escala graduada é apenas um guia, para fazer cortes angulares com precisão recomendamos a utilização de um transferidor regulável.

OBSERVAÇÃO. Em todos os casos quando houver uma avaria eléctrica desligue a máquina da rede eléctrica e desligue a ficha da tomada antes de consultar um electricista. Para garantir a segurança e a fiabilidade, com a excepção da substituição das escovas de carvao, todas as reparações devem ser feitas por um centro de serviço autorizado.

ESPECIFICAÇÃO TÉCNICA	
Voltagem	230 V ~ 50 Hz
Capacidade do Motor	S1 1430 S2 30min 2000W
Velocidade sem carga	2800 min^{-1}
Dimensões da lâmina	315 x 30 mm Diam.
Corte máx a 90°	83 mm
Corte máx a 45°	50 mm
Massa	54 Kg

WSTĘP

Dziękujemy Państwu za zakupienie tego produktu, który został poddany naszym złożonym procedurom dotyczącym zagwarantowania jakości. Staraliśmy się jak najbardziej, ażeby dotarł on do Państwa w perfekcyjnym stanie. Aczkolwiek, w ewentualności napotkania jakiegoś problemu, lub gdybyśmy mogli być użyteczni w jakikolwiek sposób, proszę nie wahać się o zwrócenie się do naszego działu Obsługi Klienta. Odnośnie informacji związanych z najbliższym centrum serwisowym, prosimy o korzystanie z numerów telefonicznych, podanych z tyłu niniejszych instrukcji obsługi.

BEZPIECZEŃSTWO PRZEDE WSZYSTKIM

Przed przystąpieniem do użytkowania tego urządzenia elektrycznego, należy zawsze zastosować następujące podstawowe środki bezpieczeństwa, w celu zredukowania ryzyka pożaru, porażenia prądem elektrycznym i odniesienia ran. Ważne jest dokładne przeczytanie niniejszych instrukcji obsługi, aby zrozumieć zakres zastosowania, ograniczenia i potencjalne ryzyka, związane z tym urządzeniem.

CERTYFIKAT GWARANCJI

Producent daje gwarancję na to urządzenie na okres 2 lat począwszy od daty zakupu. Gwarancja ta nie dotyczy maszyn przeznaczonych do wynajmu. Zobowiązujemy się do wymiany ewentualnych części, które zostałyby uznane jako niedoskonałe w wyniku uszkodzeń lub defektów produkcji. W żadnym wypadku gwarancja nie pokrywa zwrotu kosztów lub płatności za szkody, bezpośrednie lub pośrednie. Poza tym, są wyłączone z gwarancji: akcesoria poddane zużyciu, niewłaściwemu stosowaniu, użytkowi w celach zawodowych oraz koszty poniesione na transport i opakowanie urządzenia, będące zawsze w kompetencji klienta. Ewentualne artykuły, przesłane w celu naprawy z transportem na koszt odbiorcy, nie zostaną zaakceptowane. Ponadto, rozumie się, że jeśliby urządzenie zostało w jakikolwiek sposób zmodyfikowane lub użytkowane z akcesoriami nie zatwierdzonymi przez Producenta, gwarancja traci automatycznie ważność. Producent nie będzie ponosić żadnej odpowiedzialności cywilnej za skutki niewłaściwego stosowania urządzenia lub za brak przestrzegania instrukcji dotyczących jego funkcjonowania, wyregulowania oraz utrzymania. Korzystanie z serwisu gwarancyjnego dopuszczalne jest tylko za okazaniem próby zakupu w autoryzowanym serwisie obsługi po-sprzedaży. Zaleca się, aby natychmiast po zakupie, skontrolować, czy produkt jest cały, i uważnie przeczytać instrukcje obsługi przed jego użytkowaniem.

PRAWA

Gwarancja ta nie może być stosowana przeciwko ewentualnym prawom wynikającym ze statutu / z norm krajowych.

USUWANIE WYROBU

Kiedy ten produkt musi zostać wyeliminowany z powodu jego niezdatności do użytkowania lub z innych powodów, nie może on być usunięty tak jak normalne śmieci na wysypisku. W celu ochrony zasobów naturalnych oraz ażeby ograniczyć do minimum możliwość niebezpiecznego wpływu na środowisko, należy zająć się w odpowiedni sposób odzyskiem lub usunięciem tego wyrobu, poprzez dostarczenie go do miejscowego centrum zbioru odpadów lub do innego autoryzowanego ośrodka. W przypadku wątpliwości, należy się skonsultować z lokalną administracją, odpowiedzialną za zbiór i usuwanie śmieci, w celu uzyskania informacji o możliwych alternatywach odnośnie odzysku i/lub eliminacji wyrobu.

DANE ELEKTRYCZNE

WAŻNE

Produkt ten wyposażony jest w zamkniętą wtyczkę elektryczną, kompatybilną z narzędziem i z zasilaniem w prąd Waszego Kraju, oraz zgodną z wytycznymi międzynarodowych norm.

To urządzenie musi być podłączone do zasilania o takim samym napięciu, jakie jest wskazane na tabliczce znamionowej. Jeśli wtyczka lub przewód zasilania są uszkodzone, muszą być wymienione przez kompletny zespół, identyczny jak ten oryginalny.

Należy zawsze przestrzegać wytycznych, obowiązujących w Waszym Kraju, dotyczących połączeń do zasilania elektrycznego w sieci. W przypadku wątpliwości, należy zwrócić się do wykwalifikowanego elektryka.

ROK PRODUKCJI

Producent umieszcza rok produkcji urządzenia na tabliczce znamionowej w formie kodu 00W00, gdzie:
00W00 - 2 pierwsze cyfry oznaczają kolejny tydzień roku w którym produkt został wyprodukowany.
00W**00** - 2 ostatnie rok produkcji.
Przykład: 21W12 (21 tydzień w roku 2012).

OGÓLNE INSTRUKCJE BEZPIECZEŃSTWA

Przed przystąpieniem do używania tego urządzenia, proszeni jesteście o dokładne zapoznanie się, zrozumienie i przestrzeganie niniejszych instrukcji, dostarczonych po to, by zagwarantować bezpieczeństwo tak operatora, jak i pobliskich osób, a także by zapewnić długą i bezpieczną eksploatację urządzenia.

Należy nauczyć się, jak obsługiwać narzędzie elektryczne, zaznajomić się z limitami jego użytkowania i potencjalnym ryzykiem, jakie ono powoduje.

Przechowywać niniejsze instrukcje w bezpiecznym miejscu, w celu możliwości ich przyszłego konsultowania.

Unikać przypadkowego włączenia się urządzenia - Odłączyć narzędzia elektryczne

Skontrolować zawsze, czy klucze i kliny regulacyjne są wyjęte z narzędzia elektrycznego przed jego włączeniem.

Upewnić się, czy wyłącznik znajduje się w pozycji WYŁĄCZONY przed podłączeniem narzędzia do zasilania z sieci.
Sprawdzić, czy urządzenie elektryczne zostało odłączone od zasilania z sieci, kiedy nie jest używane, jak również przed jego utrzymaniem, smarowaniem lub regulowaniem oraz kiedy wymieniane są akcesoria takie jak ostrza, wiertła i frezy.

Sprawdzić uszkodzone części
Przed kolejnym użytkowaniem narzędzia elektrycznego należy go uważnie skontrolować, w celu upewnienia się, czy funkcjonuje ono poprawnie i zgodnie z jego specyficznym przeznaczeniem.
Skontrolować poprawne wyliniowanie części w ruchu, sprawdzić czy nie zacięły się, skontrolować czy nie ma uszkodzonych komponentów i czy narzędzie jest poprawnie zamontowane.
Zweryfikować wszelkie warunki, które mogłyby wpłynąć na funkcjonowanie urządzenia.
Osłona lub jakakolwiek inna uszkodzona część narzędzia elektrycznego musi być zreperowana lub wymieniona przez autoryzowany serwis obsługi technicznej, o ile nie ma innego zalecenia w instrukcjach obsługi i utrzymania.
Jakikolwiek wyłącznik, który nie funkcjonuje poprawnie, musi być wymieniony przez autoryzowany serwis obsługi technicznej.
Nie używać narzędzia elektrycznego jeśli wyłącznik WŁĄCZONY/WYŁĄCZONY nie uruchamia i nie zatrzymuje go.
Pył wytwarzany podczas obróbki materiałów jest szkodliwy dla zdrowia. Zaleca się nakładanie odpowiedniej maski przeciwkurzowej.
Podczas wykonywania prac należy zawsze stosować środki ochrony osobistej, takie jak: okulary ochronne, rękawice, maskę, nauszniki, buty zabezpieczające i przeciwślizgowe.
Nie zakładać wiszącej odzieży lub biżuteri i zebrać długie włosy tak, aby uniknąć ich zaplątania się w części maszyny, będące w ruchu. Pracować zawsze na stabilnym podłożu.
Zawsze zablokować mocno detal w obróbce za pomocą imadła. Utrzymywać zawsze strefę pracy uporządkowaną i w czystości. Podczas manewru narzędzia elektrycznego używać zawsze obydwojga rąk.
Nie otwierać lub nie modyfikować w żaden sposób narzędzia elektrycznego lub jego akcesoriów.
Nie wystawiać narzędzia elektrycznego na deszcz, ani też nie używać go w sytuacjach, gdzie mogłoby się zamoczyć lub zawilgocić.
Utrzymywać strefę roboczą dobrze oświetloną.
Nie urzywać narzędzi elektrycznych w strefach, gdzie istnieje niebezpieczeństwo wybuchu lub pożaru, związane z łatwo palnymi materiałami lub płynami, lakierami, farbami, benzyną, gazami lub pyłami łatwo palnymi o charakterze wybuchowym.
Uważać na dzieci oraz na zwierzęta domowe
Dzieci oraz zwierzęta domowe muszą być trzymane z dala od strefy roboczej.
Wszystkie narzędzia elektryczne muszą być przechowywane w miejscu niedostępnym dla dzieci. Lepiej jest przechowywać narzędzia elektryczne, kiedy nie są używane, w suchej szafie lub pomieszczeniu i zamknięte na klucz.
Używać odpowiedniego narzędzia
Wybrać narzędzie właściwe do danego typu obróbki. Nie stosować urządzenia elektrycznego do pracy, dla której nie został zaprojektowany. Nie przeciążać małego narzędzia w pracach, wymagających cięższego sprzętu. Nie stosować urządzenia elektrycznego do celów niezgodnych z jego przeznaczeniem.

Nie przeciążać urządzenia elektrycznego
Narzędzie elektryczne będzie pracowało lepiej, bezpieczniej i da lepsze rezultaty, jeśli będzie używane z prędkością, dla jakiej zostało zaprojektowane.

Dokonać zawsze dokładnej konserwacji urządzenia elektrycznego
Utrzymywać naostrzone i czyste narzędzia do cięcia, w celu uzyskania bezpieczniejszych i lepszych rezultatów.
Przestrzegać instrukcji smarowania i wymiany akcesoriów.
Utrzymywać uchwyty suche, czyste i pozbawione oleju lub tłuszczu.
Upewnić się, czy szczeliny wentylacyjne są zawsze czyste i pozbawione kurzu. Zablokowane szczeliny wentylacyjne mogą spowodować przegrzanie i uszkodzenie silnika.
Jeśli to urządzenie musi być używane, kiedy się pracuje na dużej wysokości, powinno się zastosować rusztowanie wyposażone w poręcz i podłoże przeciwślizgowe lub platformę wieżową, tak aby zagwarantować odpowiednią stabilność dla personelu.

OCHRONA PRZECIW PORAŻENIU PRĄDEM ELEKTRYCZNYM

Unikać kontaktu ciała z powierzchniami uziemionymi (na przykład przewody rurowe, grzejniki, chłodnice, zmywarki do naczyń i lodówki).
Przewód zasilania
Nie szarpać i nie ciągnąć przewodu zasilania w celu jego odłączenia od gniazda zasilania z sieci.
Nie transportować nigdy narzędzia elektrycznego ciągnąc go za przewód zasilania. Utrzymywać przewód zasilania z dala od źródeł ciepła, oleju, rozpuszczalników i ostrych krawędzi.
Okresowo sprawdzać przewód zasilania narzędzia i, jeśli jest on uszkodzony, musi być wymieniony przez autoryzowany serwis obsługi technicznej. Okresowo sprawdzać także przewody przedłużające i jeśli są uszkodzone, należy je wymienić.
NIE używać przewodu lub cewki przedłużacza o dwóch przewodnikach dla narzędzi elektrycznych posiadających kontakt uziemienia. Należy zawsze używać przewodu lub cewki przedłużacza o trzech przewodnikach, z kablem uziomu podłączonym do kontaktu uziemienia. Należy zawsze całkowicie rozwinąć ewentualny przewód przedłużenia.
Dla przewodów przedłużacza do 15 metrów długości, należy używać przewodników o przekroju poprzecznym wynoszącym 1,5 mm^2. Dla przewodów przedłużacza dłuższych od 15 metrów, ale krótszych niż 40 metrów, należy używać przewodników o przekroju poprzecznym wynoszącym 2,5 mm^2.
Chronić przewód przedłużacza od przedmiotów ostrych, przesadnego ciepła i od wilgoci lub wody.

Niniejsze urządzenie zgodne jest z normami krajowi i międzynarodowymi oraz z wytycznymi bezpieczeństwa. Wszelkie naprawy muszą być przeprowadzone jedynie przez wykwalifikowany personel, używając oryginalnch części zamiennych. Jeśli nie dotrzyma się tego zalecenia, można spowodować ryzyko niebezpieczeństwa dla użytkownika.

SPECYFICZNE INSTRUKCJE BEZPIECZEŃSTWA

OSTRZEŻENIE!

Niektóre drewna i produkty drewnopochodne, w szczególności MDF mogą powodować powstawanie pyłu, który może być niebezpieczny dla zdrowia. W przypadku używania niniejszej maszyny, oprócz stosowania urządzenia do usuwania pyłu, zalecamy także stosowanie na twarz atestowanej maski z wymiennymi filtrami.

Jeśli narzędzia nie są używane, to należy upewnić się czy są one odłączone od sieci zasilającej. Należy je także odłączyć przed przeglądem, smarowaniem, regulacją lub wymianą akcesoriów takich jak tarcze, wiertła i noże.

Nie należy stosować tarcz ze stali szybkotnącej.

Nie zatrzymywać tarczy przez przeciążanie maszyny lub stosując nacisk boczny.

Nie montować do maszyny tarczy szlifującej lub tnącej.

Zawsze stosować typ tarczy odpowiedni do wykonywanej operacji.

Nie używać tarczy zgiętych lub z brakującymi zębami. Jest to bardzo niebezpieczne i może doprowadzić do poważnego wypadku powodującego obrażenia obsługującego, osób postronnych lub do uszkodzenia maszyny.

Należy stosować tylko tarcze zalecane przez dostawcę i będące w dobrym stanie.

Nie stosować tarcz większych niż podano w specyfikacji.

Należy stosować tarcze odpowiadające prędkości obrotowej maszyny. Prędkość obrotowa podana na tarczy powinna być zawsze WIĘKSZA od prędkości obrotowej maszyny.

Upewnić się czy kierunek strzałki zaznaczony na tarczy odpowiada kierunkowi obrotów silnika. Zęby tarczy powinny być zawsze skierowane do dołu patrząc z przodu piły.

Nie blokować osłony tarczy w górnym położeniu. Upewnić się czy ruchome osłony ruszają się swobodnie, bez zakleszczania się. Osłony utrzymywać w położeniu roboczym. Celem upewnienia się czy osłony działają prawidłowo, sprawdzać je przy maszynie odłączonej od sieci.

Nie należy używać tarcz o grubości większej lub dla których rozwarcie zębów jest mniejsze niż grubość klina rozszczepiającego (patrz rysunek „A").

Należy zawsze sprawdzać czy odległość między klinem rozszczepiającym i wieńcem uzębienia tarczy piły nie jest większa niż 5 mm (patrz rysunek „B").

Należy zawsze sprawdzać czy wieniec uzębienia tarczy piły nie wystaje więcej niż 5 mm poza dolną krawędź klina rozszczepiającego (patrz rysunek „C").

Zawsze dbać o czystość trzpienia zabezpieczającego tarczę i czystość kołnierzy.

Zawsze przy wymianie tarczy należy upewnić się, że wgłębiona powierzchnia kołnierza tarczy dokładnie pasuje do powierzchni tarczy. Sprawdzić czy sworzeń zabezpieczający tarczy jest dobrze dokręcony za pomocą dostarczonych kluczy. Nie dokręcać zbyt mocno.

Stosować jedynie tarcze zalecane przez producenta.

Nie uruchamiać narzędzia, gdy tarcza dotyka obrabianego elementu.

Sprawdzić czy w obrabianym elemencie nie ma wystających gwoździ, łbów śrub lub czegokolwiek, co mogłoby uszkodzić tarczę.

Nie należy próbować dokonywać jakichkolwiek modyfikacji maszyny lub akcesoriów.

Nie należy przeciążać maszyny; pozwolić jej pracować normalnie. Zmniejszy to zużycie maszyny oraz tarczy, zwiększy jej efektywność i wydłuży okres pracy.

Przy pracy z piłami tarczowymi należy zakładać atestowane ochraniacze na uszy.

Nie należy przecinać belek grubszych niż 75 mm; z metalu, kamienia, gumy, plastyku, kości itp.

Nie należy montować żadnych innych narzędzi lub kombinacji tarcz.

Nie należy dokonywać jakichkolwiek modyfikacji maszyny lub jej osłon/regulacji.

Nie używać maszyny ze zdjętymi pokrywami lub osłonami.

Należy zawsze używać osłony tarczy, klina rozszczepiającego i zapadek przeciw odrzutowi i to we wszystkich operacjach, łącznie z przecinaniem. Przecinanie jest to operacja, w której tarcza całkowicie przecina obrabiany element w kierunku wzdłużnym lub poprzecznym.

Zawsze należy obrabiany element mocno dociskać do prowadnicy nastawnej lub wzdłużnej.

Przy przecinaniu wzdłużnym obrabianego elementu należy zawsze stosować popychacz.

Przecinanie wzdłużne jest opisane w instrukcji obsługi.

Do ustawienia i prowadzenia obrabianego elementu należy zawsze używać prowadnicy nastawnej lub prowadnicy wzdłużnej.

Nigdy nie stać lub pozostawiać jakąkolwiek część ciała na linii przemieszczania się tarczy piły. Ręce trzymać zawsze poza płaszczyzną tarczy piły.

W żadnym razie nie sięgać z tyłu lub ponad tnącym narzędziem.

Jeśli ścinki drewna zaklinują się w maszynie, to przed ich usunięciem należy maszynę wyłączyć i odłączyć od zasilania.

Podawać obrabiany element pod tarczę tylko w kierunku przeciwnym do obrotów.

Przy przecinaniu poprzecznym nigdy nie wykorzystywać prowadnicy wzdłużnej jako zderzaka.

NIGDY nie próbować uwalniać zakleszczonej tarczy piły bez wcześniejszego wyłączenia piły.

Przy obrabianiu szerokich lub długich elementów należy zapewnić odpowiednie podparcie z tyłu i z boków stołu piły.

W celu uniknięcia odrzutu (obrabiany element jest odrzucany w stronę operatora) należy używać dobrze naostrzonej tarczy, utrzymywać prowadnicę wzdłużną w położeniu równoległym do tarczy piły oraz pracować z zamontowaną rozpórką, zapadkami przeciw odrzutowi (jeśli są w wyposażeniu) i osłoną.

Nie zwalniać obrabianego elementu zanim nie przejdzie w całości poza piłę.

Nie przecinać wzdłużnie elementu pokręconego lub wypaczonego lub jeśli nie ma on prostej krawędzi do prowadzenia w prowadnicy.

Unikać niewygodnych operacji i pozycji rąk, przy których gwałtowne poślizgnięcie mogłoby spowodować dostanie się ręki pod tarczę.

Nigdy nie stosować rozpuszczalników do czyszczenia części plastykowych. Rozpuszczalniki mogą rozpuścić lub w inny sposób uszkodzić materiał. Do czyszczenia części plastykowych należy używać jedynie miękkiej wilgotnej szmatki.

Pracować w dobrze przewietrzonym miejscu. Często usuwać powstające przy pracy piły trociny i pył. Usuwać pył z wnętrza piły, aby zapobiec potencjalnemu niebezpieczeństwu pożaru.

Pył powstający przy piłowaniu stanowi potencjalne zagrożenia dla zdrowia. Zawsze należy stosować instalację do zbierania pyłu i nosić na twarzy atestowaną maskę.

W przypadku zużycia, należy wymienić wkładkę stołu.

Nieużywany popychacz należy przechowywać.

Nie należy przystępować do obróbki lub żłobkowania bez użycia osłony tunelowej.

Piły nie wolno używać do dłutowania, wykonywania wręg, rowkowania.

CZĘŚCI SKŁADOWE I ELEMENTY STERUJĄCE (RYS.1)

1 Urządzenia włącznie ze stołem i silnikiem
2 2 uchwyty do podnoszenia
3 Prowadnica materiału
4 Szyna przednia prowadnicy materiału (krótka)
5 Szyna boczna prowadnicy materiału (długa)
6 2 pokrętła zaciskowe dla prowadnicy materiału
7 Pokrętło do regulacji prowadnicy kątowej
8 Osłona brzeszczota
9 4 nóżki
10 4 słupki dolne podpierające
11 Zespół kół
12 Otwór do odciągu pyłu
13 Wkładka do stołu
14 Przedłużenie stołu
15 2 słupki podpierające do przedłużenia stołu (montaż boczny)
16 Wyłącznik ON/OFF braku napięcia

MONTAŻ NÓŻEK PODPIERAJĄCYCH

Obrócić płytę stołową piły. Przymocować cztery nóżki podpierające (Rys. 2.1) do każdej krawędzi, za pomocą nakrętek i śrub znajdujących się w wyposażeniu. Teraz przymocować dwa długie wsporniki do nóżek (Rys. 2.2), a następnie dwa krótkie (Rys. 2.3), przykręcić nakrętki i śrubyi dostarczone w wyposażeniu. Zamontować gumową końcówkę na końcu każdej z czterech nóżek (Rys. 2.4).
Sprawdzić, czy wszystkie nakrętki i śruby są solidne, dokręcić jeżeli to konieczne.

MONTAŻ ZESPOŁU KÓŁEK

Niniejsze urządzenie dostarczane jest z zespołem kółek, które umożliwiają łatwe przemieszczanie. Przymocować kółka do obu tylnych nóżek podpierających, przymocowując dwie zawieszki (Rys. 3.1) i przykręcić nakrętki i śruby dostarczone w wyposażeniu.

MONTAŻ UCHWYTÓW DO PODNOSZENIA

Urządzenie wyposażone jest w dwa uchwyty osadzone na zawiasach, które umożliwiają łatwe podnoszenie urządzenia podczas przemieszczania. Uchwyty te przymocowane są do dwóch przednich nóżek (Rys. 4.1). Przymocować dwa uchwyty (Rys. 4.2) dokręcając cztery śruby i nakrętki znajdujące się w wyposażeniu.

MONTAŻ WYŁĄCZNIKA ON/OFF BRAKU NAPIĘCIA

Przymocować wyłącznik ON/OFF na przygotowanej nóżce z otworem (rys. 5.1). Ważne jest, aby wyłącznik został przymocowany z zielonym przyciskiem włączającym umieszczonym na górze (rys. 5.2). Przykręcić w tym położeniu za pomocą śrub i nakrętek, znajdujących się w wyposażeniu.

Niniejsze urządzenie wyposażone jest w "wyłącznik braku napięcia", który w przypadku przerwy w dostarczaniu prądu lub jeżeli wtyczka urządzenia zostanie wyjęta z gniazdka przed jego wyłączeniem, zapobiega ponownemu nieoczekiwanemu włączeniu po ponownym włączeniu prądu lub jeżeli wtyczka zostanie ponownie włożona do gniazdka. Dla bezpieczeństwa urządzenie włączy się dopiero po ponownym wciśnięciu odpowiedniego przycisku ON/OFF.

MONTAŻ KRÓĆCA DO ODCIĄGU PYŁU

Przymocować w położeniu adapter do zasysania pyłu (Rys. 6.1) w otworze silnika/brzeszczota przykręcić śruby sześciokątne dostarczone w wyposażeniu. Podłączyć małą rurkę do chwytu bocznego (Rys. 6.2). Nie usiłować podłączyć na razie przeciwnego końca rurki.
UWAGA: Podczas wykonywania tej procedury wymagana jest obecność dwóch osób.
Teraz możliwe jest ustawienie urządzenia w pozycji pionowej. Przypomina się, że koła dotykają podłoża wyłącznie w przypadku kiedy zostanie uniesiona przednia część urządzenia, po ujęciu obu uchwytów do podnoszenia urządzenia osadzonych na zawiasach.

MONTAŻ PRZEDNIEJ/ BOCZNEJ SZYNY PROWADNICY MATERIAŁU

Ustawić szynę prowadnicy i przymocować w odpowiednim położeniu, przykręcając nóżki śrubami zewnętrznymi (Rys. 7.1).

MONTAŻ ZAWIESZKI UNIWERSALNEJ DLA PROWADNICY MATERIAŁU I PROWADNICY KĄTOWEJ

Włożyć ostrożnie zawieszkę uniwersalną dla prowadnicy materiału i prowadnicy kątowej do szyny prowadnicy (Rys. 9.1). Znaleźć dwie śruby. Włożyć obie śruby do szczeliny w kształcie litery "T" (Rys. 8.1) znajdującej się na prowadnicy przedmiotu.

Uwaga! Przed przystąpieniem do konserwacji lub modyfikacji urządzenia należy odłączyć je z sieci zasilania.

MONTAŻ OSŁONY BRZESZCZOTA

Na osłonie brzeszczota znajduje się otwór do zasysania pyłu i należy ją zawsze zamontować ją na urządzeniu. Przymocować osłonę tarczy za pomocą śrub znajdujących się w wyposażeniu (Rys.9.1). Sprawdzić, czy osłona tarczy funkcjonuje bez przeszkód.

MONTAŻ WYMIANA BRZESZCZOTA WYJĘCIE BRZESZCZOTA

Uwaga! Wszystkie brzeszczoty do pił są bardzo mocno naostrzone i należy posługiwać się nimi bardzo ostrożnie. Zawsze kiedy jest to możliwe zakładać odpowiednie rękawice ochronne.

Podnieść brzeszczot do maksymalnego położenia (przejrzeć paragraf, w którym opisano jak należy podnosić i opuszczać brzeszczot) (Rys. 10).
Wyjąć wkładkę do stołu wykręcając sześć śrub z łbem wpuszczanym krzyżowym (Rys. 11.1), następnie podnieść najpierw tylną część wkładki posługując się odpowiednim otworem.
Posługując się kluczem do wyjmowania brzeszczota wyjąć wkręt ustalający tarczę (wykręcając w kierunku zgodnym z ruchem wskazówek zegara).

PODNOSZENIE I OPUSZCZANIE BRZESZCZOTA

Aby podnieść brzeszczot należy obrócić uchwyt w kierunku zgodnym z ruchem wskazówek zegara (Rys. 12.1). Aby przesunąć brzeszczot w dół należy natomiast obrócić uchwyt w kierunku przeciwnym do ruchu wskazówek zegara. Możliwe jest ustawienie głębokości cięcia używając podziałki głębokości oraz wskaźnika (Rys. 12.2), znajdującego się nad uchwytem do podnoszenia urządzenia.

USTAWIENIE BRZESZCZOTA POD KĄTEM

Niniejsze urządzenie wyposażone jest w system do ustawienia brzeszczota do cięcia pod kątem od 0° do 45°.
Aby ustawić zespół brzeszczota pod kątem, zlokalizować dwa pokrętła ustalające brzeszczot (Rys. 13.1), a następnie poluzować i ustawić kąt posługując się podziałką skalowaną znajdującą się nad samym przednim pokrętłem ustalającym (Rys. 13.2). Po ustawieniu prawidłowego kąta nachylenia dokręcić oba pokrętła blokujące.
NB: Podziałka skalowana jest zwykłą wskazówką; podczas precyzyjnego cięcia ukośnego zaleca się użycie kątomierza regulowanego.

UWAGA. We wszystkich przypadkach, w których występuje problem elektryczny, przed skonsultowaniem się z uprawnionym elektrykiem, należy odłączyć maszynę od zasilania przez wyjęcie wtyczki z sieci. W celu zapewnienia bezpieczeństwa i niezawodności wszelkie naprawy, z wyjątkiem dostępnych z zewnątrz szczotek, powinny być wykonywane przez uprawniony zakład serwisowy.

DANE TECHNICZNE	
Napięcie	230 V ~ 50 Hz
Pojemność silnika	S1 1430 S2 30min 2000W
Prędkość bez obciążenia	2800 min^{-1}
Wielkość tarczy	315 x 30 mm średnica otworu.
Maksymalne cięcie przy 90°	83 mm
Maksymalne cięcie przy 45°	50 mm
Masa	54 Kg

INFORMACJA NA TEMAT WIBRACJI

Deklarowana wartość wibracji została zmierzona zgodnie z określonymi normami EN 60745 i może być użyta do porównania z innymi elektronarzędziami. Może być również wykorzystywana we wstępnej ocenie narażenia.
UWAGA. Wartość poziomu drgań może odbiegać od deklarowanej wartości w zależności od sposobu eksploatowania urządzenia. Jeżeli elektronarzędzie użyte zostanie do innych zastosowań lub z innymi narzędziami roboczymi oraz jeśli nie było odpowiednio konserwowane, poziom drgań może się różnić od podanego. Aby dokładnie określić poziom drgań, trzeba mieć również na uwadze okresy gdy elektronarzędzie jest wyłączone, lub gdy jest włączone ale nie jest używane przy pracy. W tym przypadku łączna (obliczona w pełnym wymiarze czasu pracy) ekspozycja drgań może okazać się niższa.

UVOD

Zahvaljujemo vam što ste kupili ovaj proizvod, koji smo podvrgnuli složenim postupcima namijenjenim osiguranju kakvoće. Nastojali smo uz najveću pažnju da on do vas stigne u savršenom stanju. Ukoliko se dogodi rijetka situacija da se susretnete s nekim problemom ili smatrate da Vam je potrebna naša pomoć, nemojte oklijevati obratiti se našem odjelu za podršku korisnicima. Obratite se vama najbližem uslužnom centru posluživši se brojevima koji se nalaze na pozadini ovog priručnika.

SIGURNOST PRIJE SVEGA

Prije no što se upustite u korištenje ovog električnog alata, uvijek usvojite slijedeće temeljne sigurnosne mjere, kako biste smanjili opasnost od požara, strujnih udara i osobnih ozljeda. Važno je pročitati priručnik s uputama da bi se shvatio način primjene, ograničenja i potencijalne opasnosti vezano uz ovaj alat.

GARANCIJA – GARANTNI LIST

Proizvodjač daje 2 godine garancije za taj stroj, od datuma prodaje. Garancija ne važi za posudživanje naprave. Zamjeniti čemo sve oštečene djelove, koji se oštete ili su oštečeni ugradjeni od proizvodjača. Ove garancije ne uključuje nadoknade direktnih ili indirektnih troškova, koji bi nastali u okolnostima kvara naprave. Takodje garancija ne pokriva troškova pogona, nepravilne upotrebe, upotrebe za profesionalne potrebe, kao i pokrivanja transportnih troškova, koji idu na teret potrošača. Svaki dio poslat na popravak bitče odbijen. Svakako je razumljivo, da svaka upotreba naprava u svrhu i način upotrebe, za koji nije bila konstroisana proizvodjač ne garantira i garancija automatsko ne važi. Proizvodjač ne preuzima nikake odgovornosti na nastale štete preuzrukovane nepredvidjenom upotrebom naprave, koja nije predvidena u uputama za upotrebo i održavanje naprave. Garancija važi samo uz priloženi garancijski list i račun od nakupa, uponomočenom servisu. Preporučujemo vam, da odmah nakon preuzimanja naprave pažljivo pregledate, dali odgovara predpisanima zahtjevama i pročitate upute za upotrebo prije prve upotrebe.

ZAKONITO PRAVO

Ova garancija važi zajedno sa vašima lokalnim propisima i opštim važečim pravom za te naprave.

ODLAGANJE PROIZVODA

Na kraju roka trajanja, proizvod nije dozvoljeno baciti među obične kućanske otpatke. Zbog očuvanja prirodnog okoliša, molimo vas, da potrošene strojeve odložite na odgovarajući način. Dostavite ih u najbliži sabirni centar za uništavanje takvih otpadaka.

PODACI O ELEKTRIČNOM SUSTAVU

VAŽNO

Ovaj proizvod ima zapečaćen električni utikač koji je u skladu s uređajem i sustavom napajanja električne energije u vašoj državi, i zadovoljava uvjete međunarodnih propisa.
Ovaj aparat mora se povezati na onaj napon struje koji je naveden na pločici. U slučaju da su utikač ili kabel oštećeni, moraju se zamijeniti novima koji su identični originalu.
Kod povezivanja na sustav električnog mrežnog napajanja treba slijediti propise koji važe u vašoj državi.
U slučaju dvojbi treba se obratiti nadležnom električaru.

MJERE OPREZA

Prije uključivanja i uporabe ovog aparata veoma je važno pažljivo pročitati, shvatiti i slijediti ova uputstva. To je potrebno radi stvaranja sigurnosnih uvjeta rada za osobu koja rukuje aparatom kao i za ostale prisutne osobe kao i za stvaranje uvjeta koji će omogućiti da aparat dugo i sigurno traje.
Potrebno je naučiti pravilno rukovati aparatom, upoznati ograničenja u uporabi i opasnosti kojima se eventualno izlažemo.
Ova uputstva držati na mjestu pogodnom za konzultaciju.

Izbjeći slučajna paljenja -
Isključiti električne aparate

Prije uključivanja električnog aparata uvijek provjeriti da li su ključevi za regulaciju izvađeni iz aparata.
Provjeriti da li je prekidač na poziciji ISKLJUČENO prije povezivanja električnog aparata na mrežu.
Provjeriti da li su električni aparati isključeni iz mreže za napajanje električnom energijom onda kada nisu u uporabi, prije održavanja, podmazivanja ili regulacije te prije zamjene elemenata kao oštrica, šiljaka, glodala.

Kontrolirati oštećene dijelove

Prije uporabe električnog aparata pažljivo ga kontrolirati radi provjere njegovog pravilnog i korektnog funkcioniranja.
Provjeriti da li su pokretni dijelovi dobro pričvršćeni, provjeriti da nisu blokirani, provjeriti da li ima slomljenih dijelova i da li je električni aparat pravilno postavljen.
Provjeriti sve uvjete koji bi na bilo koji način mogli utjecati na rad električnog aparata.

U slučaju da je neki zaštitni dio ili bilo koji drugi dio električnog aparata oštećen, nadležni servis mora ga popraviti ili zamijeniti, osim u slučaju da u ovom uputstvu o uporabi nije drugačije određeno.
U slučaju da neki prekidač pravilno ne funkcionira nadležni servis mora ga zamijeniti.
Električni aparat ne smije se koristiti u slučaju da prekidač UKLJUČENO/ISKLJUČENO ne radi.
Prašina koja se stvara u toku obrade materijala štetna je za zdravlje.
Obavezna je uporaba odgovarajuće maske za zaštitu od prašine.
U toku rada uvijek koristiti osobna zaštitna sredstva: zaštitne naočale, rukavice, masku, zaštitu za uši, zaštitne cipele i obuću protiv sklizanja.
Za rad ne treba oblačiti lepršavu odjeću ili nakit i potrebno je vezati dugu kosu kako se ne bi zapleli u pokretne elemente.
Raditi na čvrstoj i stabilnoj podlozi.
Prostor u kojem radimo mora biti čist i uredan.
Rukovati električnim aparatom sa obje ruke.
Električni aparat i njegovi pomoćni dijelovi ne smiju se otvarati niti se na njima smiju vršiti promjene.
Električni aparati ne smiju se izlagati kiši, ni koristiti u onim slučajevima kada bi se mogli smočiti ili primiti vlagu.
Radni prostor mora biti dobro osvijetljen.
Električni aparati ne smiju se koristiti u onim prostorima gdje postoji opasnost od eksplozije ili požara zbog prisutnosti zapaljivih materijala ili tekućina, lakova, boja, benzina itd, plina i zapaljivih prašina eksplozivne prirode.
Stroj se upotrebljava u za to odgovarajuæim prostorima (dobro ozraèenim, sa temperaturom od +5°C do +40°C). Ne smije se upotrebljavati u sluèaju prisutnosti prašine, kiselina, para, eksplozivnih ili zapaljivih plinova

Paziti na djecu i životinje
Djeci i životinjama ne smije se dozvoliti pristup radnom prostoru.
Svi električni aparati moraju se čuvati izvan dosega djece. Kada nisu u uporabi, najbolje je čuvati ih u zaključanom i suhom ormaru ili prostoriji.

Koristiti odgovarajući električni aparat
Koristiti onaj električni aparat koji odgovara vrsti rada kojeg moramo obaviti. Električni aparati ne smiju se upotrebljavati za one radove za koje nisu predviđeni. Mali električni aparati ne smiju se upotrebljavati za one radove za koje je potreban veliki električni aparat. Električni aparati ne smiju se upotrebljavati za one svrhe za koje nisu predviđeni.

Električni aparat ne smije se forsirati
Električni aparat postiže dobre i sigurne radne rezultate kad se koristi sa brzinama za koje je programiran.

Električni aparati moraju se kvalitetno održavati
Elementi za rezanje moraju biti naoštreni i čisti što jamči dobre i sigurne radne rezultate.
Slijediti uputstva za podmazivanje i zamjenu pomoćnih dijelova.
Držači moraju biti suhi, čisti i bez tragova ulja ili masti na njima.
Provjeriti da li su otvori za ventilaciju čisti i bez tragova prašine.
Začepljeni otvori za ventilaciju mogu dovesti do pretjeranog zagrijavanja motora i njegovog oštećenja.
U slučaju da ovaj aparat koristimo za rad na određenoj visini, biti će neophodna uporaba mosta sa ogradom ili platforme sa tornjem, radi osiguranja potrebne stabilnosti.

ZAŠTITI SE OD ELEKTRIČNIH UDARA

Izbjegavati dodir (tijela) sa površinama sa uzemljenjem (kao što su na primjer cijevni vodovi, radijatori, mašine za pranje suđa ili hladnjaci).

Kablovi za napajanje
Za isključivanje iz utičnice kabel za napajanje ne smije se vući niti se njime smiju vršiti nagla trzanja.
Električni aparat se ne smije premještati koristeći kabel za napajanje. Kabel za napajanje ne smije se držati u blizini izvora topline, ulja, rastvarača, oštrih bridova.
Povremeno kontrolirati kabel za napajanje električnog aparata i u slučaju da je oštećen zatražiti zamjenu od odgovarajućeg servisa za održavanje.
Povremeno kontrolirati produžne kablove te ih zamijeniti u slučaju da su oštećeni.
NE SMIJU se koristiti produžni kablovi ili produžne bobine sa dva provodnika za električne aparate sa uzemljenjem. Uvijek koristiti produžne kablove ili produžne bobine sa tri provodnika sa uzemljenom žicom sa uzemljenje.
Produžni kabel uvijek se mora potpuno odviti.
Za produžne kablove dužine do 15 metara koristiti provodnike sa poprječnim presjekom od 1,5 mm^2.
Za produžne kablove dužine od 15 do 50 metara koristiti provodnike sa poprječnim presjekom od 2,5 mm^2.
Zaštititi produžni kabel od oštrih predmeta, visokih temperatura i od izlaganja vlazi i vodi.

Ovaj električni aparat zadovoljava norme važeće u državi u kojoj je kupljen kao i međunarodne norme i uvjete za siguran rad. Popravke mora vršiti samo kvalificirano osoblje koristeći originalne rezervne dijelove. U suprotnom slučaju korisnik se izlaže opasnosti.

DODATNE SIGURNOSTNE UPUTE

UPOZORENJA!

Neki od drvenih predmeta ili drvu sličnih proizvoda, a još posebno ploče tipa MDF, mogu biti zdravlju štetne. Zbog toga preporučujemo da pored usisavanja prašine upotrebljavate još kvalitetnu i isprobanu zaštitnu masku sa zamjenljivim filtrom.

Prije svakog pristupa radi održavanja, mazanja, podešavanja i mijenjanja djelova i pribora, kao što su rezni list i slično, mora biti električni uređaj odvojen od električne mreže. Isto tako kada se električni uređaj ne upotrebljava, trebao bi biti odvojen od električne mreže.

Rezne listove iz brzoreznog visoko legiranog čelika (HSS-čelik) NIJE dozvoljeno upotrebljavati.

Rezni list u nijednom slučaju NE SMIJETE zaustavljati uporabom sile ili pritiskanjem predmeta na list.

Za svaki materijal koji obrađujete, upotrebjavajte odgovarajući rezni list.

Rezni list, s iskrivljenim ili manjkajućim zubima NE SMIJETE upotrebljavati. To može biti posebno opasno a može imati za korisnika i osobe u neposrednoj bližini za posledicu teže povrede. Može doći i do kvara na samom uređaju.

Upotrebljavajte samo besprijekorne rezne listove, koje preporučuje proizvođač.

NIKAD NE upotrebljavajte prevelike rezne listove. Upotrebljavajte samo rezne listove, koji su propisani za vaš uređaj. Broj okretaja naznačenih na reznom listu (min-1), mora biti uvek VEĆI od nazivnih okretaja uređaja.

Smjer okretanja na reznom listu mora biti usklađen sa smjerom okretanja motora. Zubi reznoga lista moraju biti, gledano sa prednje strane pile, uvek usmjereni na dolje.

Vrtljivi štitnik reznog lista NE SMIJETE blokirati u otvorenom položaju.

Pomični zaštitni dijelovi uređaja moraju se nesmetano pomicati. Provjerite stanje.

Zaštitne naprave moraju biti montirane na uređaju i u ispravnom stanju.

NE UPOTREBLJAJTE rezne listove, koji imajo manju debljinu od originala ili su tanji od debljine usmjerivačkog noža. (Vidi sliku «A»)

Uvek podesite pravilni razmak između usmjerivačkog noža i zuba reznog lista. Taj razmak neka iznosi najviše 5 mm. (Vidi sliku «B»)

Ozubljenje reznog lista sme biti najbliže 5 mm do otvora reznog lista. (Vidi sliku «C»)

Osovinu i prirubnicu reznog lista održavajte uvek u besprijekornom i čistom stanju.

Kod svakog mijenjanja reznog lista pazite na to, da je prirubnica reznog lista precizno poravnata sa gornjom površinom reznog lista. Provjerite, da je vijak za pričvrščivanje reznog lista dobro zategnut.

Pozor, vijka nemojte prekomerno zatezati.

Upotrebljavajte samo rezne listove koje preporučuje proizvođač uređaja.

Kod uključivanja uređaja se materijal koji obrađujete NE SMIJE doticati reznog lista.

Provjerite da u materijalu koji obrađujete nisu čavli, vijci ili slični metalni djelovi, koji bi mogli oštetiti rezni list pile.

Uređaj i pribor nije dozvoljeno na bilo koji način izmijeniti!

Pri rezanju materijala koji se obrađuje, ne smijete upotrebljavati preveliki pritisak. Pravilna uporaba bez prevelikog pritiska umanjuje trošenje uređaja i reznoga lista. Pored toga povećava se kapacitet uređaja i njegova životna dob.

Pri radu s kružnom pilom morate upotrebljavati isprobana sredstva za zaštitu sluha.

Ovim uređajem NE SMIJETE rezati drvo većeg promjera od 75 mm. Isto tako NE SMIJETE rezati ni metal, kamen, gumu, plastiku, kosti i slično.

NE montirajte drugčijeg alata ili kombinacije više reznih listova.

Uređaj i pribor NIJE dozvoljeno na bilo koji način izmijeniti!

Uređaj NE SMIJETE upotrebljavati ako su odstranjeni zaštitni dodaci.

Uvek upotrebljavajte pokretni zaštitni poklopac, nož za usmjerivanje i vračajuče zaštitne zaskočke. Isto važi i za rezanje materijala. Rezanje materijala se odnosi na svako rezanje, kod kojeg rezni list kod uzdužnog ili poprečnog rezanja u potpunosti ide kroz materijal koji se obrađuje.

Material koji obrađujete uvek snažno pritisnite prema kosoj vodilici, odnosno prema usmjerivaču.

Kod rezanja užih materijala veće dužine uvek upotrebljavajte odgovarajuču vodilicu. Gledaj poglavlje rezanje dužih materiala u uputama za uporabu.

Za namještanje i usmjeravanje materiala kojeg obrađujete uvek upotrebljavajte usmjerivačku, odnosno kosu vodilicu.

Nikad nemojte stajati u liniji rezanja reznog lista i nemojte izlagati djelova tjela u liniju rezanja.

Ruke držite u sigurnom odstojanju od linije rezanja reznog lista.

Nikad iz bilo kakvog razloga ne približavajte ruke reznom listu koji se okreče.

Ako se odrezan dio materiala kojeg obrađujete zaskoči, najprije izvucite priključni utikač uređaja iz mrežne utičnice i tek tada pokušajte odstraniti zaskočen dio materiala.

Material koji obrađujete gurnite prema reznom listu ovek u suprotnoj smjeri njegovog okretanja.

Uzdužne vodilice kod poprečnog rezanja nikad ne upotrebljavajte kao mjerilo za kraj rezanja.

NIKAD NE pokušavajte osloboditi blokiran rezni list, a da uređaj prije NE IZKLJUČITE iz električne mreže.

Dugačke ili široke komade potrebno je na zadnjoj strani, odnosno na strani stola pile odgovarajuče podupreti.

Izbegavajte vračajuče udare (materjal kojeg obrađujete može udariti nazad preme vama). Radi toga mora biti rezni list uvek oštar a uzdužna vodilica mora biti paralelna sa reznim listom i elementima za pričvršćivanje (ako su ovi montirani). Svi zaštitni dodaci morajo biti montirani na predviđenim mjestima.

Materijal kojeg obrađujete oslobodite tek tada, kada je potpuno odmaknut od reznog lista.

Ne izvodite dugih rezova ako je materijal kojeg obrađujete kriv ili ako nema odgovarajuče ravne površine, koja se može upotrebiti za uzdužno usmjeravanje.

Izbjegavajte problematične rezove i položaje ruku, kod kojih mogu vaše ruke zbog iznenadnog pokreta doći u blizinu reznog lista.

Plastične djelove nikad nemojte čistiti razređivačima. Razređivači mogu raztapati materijale ili ih na drugi način oštetiti.

Plastične djelove dozvoljeno je čistiti samo vlažnimi i mekim krpama.

Uređaj upotrebljavajte na dobro zračenom mjestu. Piljevinu redovito odstranjujte. Piljevinu isto tako odstranjujte iz unutrašnjosti uređaja, da spriječite mogučnost i opasnost od požara.

Prašina koja se stvara u toku piljenja može biti zdravlju štetna. Uvek upotrebljavajte prikladno usisavanje prašine i odgovarajuču zaštitnu masku.

Zamjena tablica umetnite kad je istrošena.

Odložite i čuvajte hvataljke ili potiskivač kada nisu u uporabi.

Izvjedba spojnih elemenata i žljebljenje se ne smiju izvoditi bez odgovarajućeg štitnika.

Ovaj alat se ne smije uporabiti za falcovanje, glodanje, žljebljenje!

DJELOVI UREĐAJA I ELEMENTI ZA UPRAVLJANJE (SLIKA 1)

1 Stol pile i komplet motorne jedinice
2 Ručka za pomeranje, 2 komada
3 Uzdužna vodilica
4 Prednji dio uzdužne vodilice (krači)
5 Stranski nastavak uzdužne vodilice (duži)
6 Sigurnostno dugme uzdužne vodilice, 2 komada
7 Dugme za podešavanje kose vodilice
8 Štitnik reznog lista
9 Noga stola, 4 komada
10 Donji podupornik, 4 komada
11 Ručka za podešavanje visine motora
12 Nastavak za usisivanje piljevine
13 Uložak stola
14 Produžetak stola
15 Podupornik produžetka stola (sa strane), 2 komada
16 Prekidač za UKLJUČENJE/ISKLJUČENJE sa zaštitom zbog ponovnog uključenja

MONTAŽA NOGU RADNOG STOLA PILE

Radni stol okrenite tako, da je donja strana okrenuta na gore. Četiri noge radnog stola (slika 2.1) montirajte sa priloženim vijcima i maticama na svaki ugao okrenutog radnog stola. Dva duža vezna dijela radnog stola (slika 2.2) i dva krača vezna dijela nogu radnog stola (slika 2.3) montirajte sa priloženim vijcima i maticama na noge radnog stola. Na krajeve nogu radnog stola pričvrstiite poklopac od gume (slika 2.4). Provijerite sve vijake i matice te jih prema potrebi dodatno zategnite.

MONTAŽA KOTAČA

Taj uređaj opremljen je sa kotačima za lakše pomicanje i transportiranje uređaja na radnom mijestu. Komplet kotača montirajte sa priloženim vijcima i maticama na predviđena mijesta (slika 3.1) na obe stražnje noge radnog stola.

MONTAŽA RUČKI ZA POMERANJE

Kod kupnje uređaja dobili ste i dve sklopljive ručke za pomeranje uređaja, koje omogočavaju njegovo jednostavno podizanje i pomijeranje. Obe ručke montirajte na dvije prednje noge radnog stola (slika 4.1). Spomenute ručke (slika 4.2) pričvrstite sa četiri priložena vijka i matica.

MONTAŽA PREKIDAČA ZA UKLJUČENJE/ ISKLJUČENJE

Zatim pričvrstite prekidač za UKLJUČENJE/ISKLJUČENJE na lijevu stranu montažne ploče (slika 5.1). Prekidač mora biti montiran tako, da se zeleno dugme ON (UKLJUČENJE) nalazi na gornjoj strani (slika 5.2). Prekidač pričvrstite sa priloženim vijcima in maticama.

Uređaj opremljen je zaštitnim prekidačem, koji onemogučava iznenadno ponovno uključenje uređaja. Ako dođe za vreme rada uređaja do prekida električnog napona ili ako odstranite utikač priključnog kabla iz mrežne utičnice prije isključenja uređaja, taj neče početi djelovati samostalno kada se električni napon ponovno uspostavi a isto tako neče početi sa radom, ako utikač priključnog kabla ponovno uključite u mrežnu utičnicu. Uređaj je potrebno najprije ponovno uključiti sa prekidačem UKLJUČENJE/ISKLJUČENJE.

MONTAŽA NASTAVKA ZA USISIVANJE PILJEVINE

Nastavak za usisivanje piljevine (slika 6.1) montirajte sa priloženim vijcima sa šestougaonom glavom na otvor za izpuhavanje piljevine na kučišču motora i reznog lista. Manju cijev pričvrstite na nastavak za usisivanje sa strane (slika 6.2). Drugi kraj cijevi još nemojte pričvrščivati.

POZOR: Postupak sastavljanja u nastavku moraju izvoditi dvije osobe.

Uređaj ponovo postavite u normalan položaj. Kotači dodirujo tlo samo tada, kada je prednji dio uređaja podignut pomoču sklopljivih ručica za pomeranje.

MONTAŽA BOČNOG (dužeg)/ PREDNJEG (kračeg) NASTAVKA UZDUŽNE VODILICE

Namijestite nastavak uzdužne vodilice te ga pričvrstite sa dva vanjska vijka prednjih nogu radnog stola (slika 7.1) .

MONTAŽA KOMBINOVANOG UZDUŽNOG GRANIČNOG I KOSOG LIMA

Kombinovani uzdužni granični i kosi lim umetnite u usmjerivački nastavak (slika 8.1).

Za sastavljanje pripremite dva vijka. Oba vijka stavite u T-utvor (slika 8.2) uzdužne vodilice.

Upozorenje!
Prije izvođenja radova za održavanje i podešavanje morate uređaj isključiti iz električne mreže.

MONTAŽA ŠTITNIKA REZNOG LISTA

Štitnik reznog lista je kompletna jedinica sa napravom za usisavanje piljevine i mora biti uvek pričvršćen na uređaju.
Štitnik reznog lista pričvrstite sa priloženim vijcima (slika 9.1).
Provjerite da li štitnik reznog lista nesmetano radi.

ZAMJENA REZNOG LISTA

Pozor! Rezni list je vrlo oštar, radi toga potrebno je njime vrlo oprezno rukovati. Prema mogučnostima upotrebljavajte prikladne zaštitne rukavice.
Rezni list podignite do najvišje točke (vidi poglavlje za dizanje i spuštanje reznog lista (slika 10).
Odstranite šest vijaka sa križnom glavom (slika 11.1), odstranite uložak stola i zatim za otvorom podignite uložak stola.

Sa odgovarajučim priloženim ključem odvijte sigurnostni vijak reznog lista (odvijanje u smjeru kazaljke na satu).
Nov rezni list namijestite na osovinu motora.
Kod toga moraju biti zubi reznog lista, gledano sa prednje strani uređaja, usmjereni na dole.
Uputa: Kod uporabe uređaja morate redovito provjeravati sigurnostni vijak reznog lista.

DIZANJE I SPUŠTANJE REZNOG LISTA

Za podizanje reznog lista vrtite ručku u smjeri kazaljke na satu (slika 12.1). Za spuštanje reznog lista vrtite ručku za podešavanje visine u suprotnoj smjeri kazaljke na satu. Dubina rezanja se može podešavati pomoču mjerne pločice za dubinu i odgovarajuče kazaljke (slika 12.2) iznad ručke za podešavanje visine.

TEHNIČKI PODACI	
Napon	230 V ~ 50 Hz
Nazivna ulazna snaga	S1 1430 S2 30min 2000W
Broj okretaja praznog hoda	2800 min^{-1}
Rezni list	315 x 30 mm rupa
Max. rez @ 90°	83 mm
Max. rez @ 45°	50 mm
Težina	54 Kg

PODEŠAVANJE NAKLONA REZNOG LISTA

Uređaj je opremljen sa jedinicom reznog lista, koja omogučava uglove rezanja između 0° i 45°.
Za podešavanje jedinice reznog lista upotrebite oba odgovarajuča zaštitna dugmeta (slika 13.1). Popustite oba dugmeta i nastavite ugao rezanja pomoču mjere u stepenima iznad prednjeg zaštitnog dugmeta (slika 13.2).
Kada je željeni ugao podešen, ponovo zategnite oba zaštitna dugmeta.
UPUTA: Mjera u stepenima važi samo kao okvirna vrednost. Za tačan ugao rezanja preporučujemo uporabu podesivog kutomjera.

UVOD

Zahvaljujemo se Vam za nakup tega proizvoda, ki je nastal kot posledica naših kompleksnih postopkov v cilju zagotavljanja kvalitete. Še posebej smo se potrudili, da Vam lahko ponudimo proizvod dobre kakovosti. Kljub temu pa Vas prosimo, da se v eventuelnih primerih, če bi slučajno prišlo do kakšne težave, obrnete na našo asistenco za kupce. Za podrobnejše informacije se obrnite s pomočjo telefonskih številk, ki jih najdete v tem priročniku, na Vaš najbližji center.

PREDVSEM VARNOST

Ko uporabljate to električno orodje, Vam priporočamo, da spoštujete sledeče osnovne varnostne zahteve, da bi tako zmanjšali rizik požara, električne tresljaje in osebne poškodbe. Zelo je pomembno, da si preberete priročnik navodil; tako boste bolje razumeli upoštevanje ukrepov, meje in potencialne rizike, ki so vezani na to orodje.

GARANCIJSKA IZJAVA

Proizvajalec daje garancijo v trajanju 2 leti od datuma nakupa. Ta garancija ne velja, če je naprava namenjena za izposojanje. V garancijskem roku bomo brezplačno zamenjali dele naprave, če se na njih pokažejo pomanjkljivosti v materialu ali izdelavi. Ta garancija v nobenem primeru ne vključuje povračila ali povrnitve neposredne ali posredne posledične škode. Garancija tudi ne velja za obratovalna sredstva, nenamensko uporabo, uporabo naprave v pridobitvene namene Zlasti vas opozarjamo na to, da ta garancija avtomatično preneha veljati v primeru, če napravo kakorkoli spremenite oz. jo brez predhodnega dovoljenja proizvajalca uporabljate skupaj s priborom, katerega uporabe proizvajalec ne dovoljuje. Proizvajalec ne prevzame odgovornosti za škodo, do katere pride zaradi nenamenske uporabe naprave oz. Zaradi neupoštevanja navodil za obratovanje, nastavljanje in vzdrževanje. Garancijo lahko uveljavite le, če se z reklamacijo in računom obrnete na pooblaščeni servis. Priporočamo, da takoj po nakupu preverite stanje naprave in že pred prvo uporabo pazljivo in v celoti preberete navodila za uporabo.

PRAVICE PO ZAKONU

Ta garancijska izjava velja kot dodatek pravicam, ki vam pripadajo po zakonu, in jih v nobenem primeru ne omejuje.

POMEMBNA INFORMACIJA ZA PRAVILNO ODSTRANJEVANJE IZDELKA V SKLADU Z WEEE 2002/96/EC

Oznaka na izdelku ali na njegovi embalaži, danem v promet po 13.8.2005, označuje, da po koncu njegove življenjske dobe z njim ni dovoljeno ravnati kot z drugimi gospodinjskimi odpadki. Vaša dolžnost je, da izrabljeno napravo predate v odstranjevanje na posebna zbirna mesta za ločeno zbiranje odpadkov v okviru vaše lokalne skupnosti oziroma zastopniku, ki opravlja dejavnost prevzemanja odpadne EE opreme.

Ločeno odstranjevanje posameznih delov EE opreme preprečuje negativne posledice onesnaževanja okolja in nastajanja nevarnosti za zdravje, do katere lahko pride zaradi neustreznega odstranjevanja izdelka, poleg tega pa omogoča ponovno predelavo materiala, iz katerega je sledni izdelan in s tem prihranek energije in surovin.

Za podrobnejše informacije o zbiranju, razvrščanju, ponovni uporabi in recilkiranju tega izdelka se obrnite na izvajalca, ki opravlja dejavnost prevzemanja odpadne EE opreme ali na trgovino, kjer ste opremo kupili.

ELEKTRIČNI PODATKI

VAŽNO

Ta proizvod ima električni vtikač, z zaščitnim kontaktom; je kompatibilen z orodjem in električnim omrežjem ter tudi v skladu z zahtevami mednarodnih predpisov.

Ta aparat mora biti priključen na takšno električno napetost, kot je označena na nalepki s podatki. Če sta vtikač ali kabel za napajanje poškodovana, ju morate zamenjati z enakovrednimi originalnimi deli.

Vedno spoštujte navodila v vaši državi glede na povezavo na električno omrežje.

V primeru nejasnosti se obrnite na kvalificiranega elektrikarja.

SPLOŠNA NAVODILA ZA VARNOST PRED NEZGODAMI

Pred uporabo proizvoda, je zelo pomembno, da si natančno preberete, razumete in sledite navodilom; le tako bo zagotovljena varnost operaterja in bližnjih oseb, poleg tega pa vam bo stroj dolgo in varno služil.

Naučite se uporabljati električni stroj, pri tem pa ne smete presegati njegovih zmožnosti.

Ohranite ta navodila na varnem mestu za potrebne informacije.

Izogibajte se nepotrebnemu vključevanju – Izključite električno orodje

Vedno bodite pozorni, da boste ključe in orodja za nastavitve izklopili iz električnega orodja, preden stroj poženete.

Preverite, da bo stikalo obrnjeno na položaj IZKLOPLJENO, preden priključite električno orodje na električno omrežje.
Preverite, da bo električno orodje izključeno iz omrežja, kadar stroja ne uporabljate - pred vzdrževanjem, mazanjem, nastavitvami in menjavo pribora kot so rezila, konice in freze.

Preverite poškodovanost delov
Preden boste ponovno uporabljali električno orodje, ga natančno preverite, če deluje pravilno v skladu z namenom uporabe.
Kontrolirajte uskladitev delov, ki se premikajo; preverite, da ne bo zamašitve, da deli ne bodo zlomljeni in da bo električno orodje pravilno montirano.
Preverite, da ne bo nobene ovire, ki bi motila delovanje električnega orodja.
Če je potrebno popraviti ali zamenjati katerokoli zaščito ali del električnega orodja, mora biti to opravljeno s strani pooblaščenega centra za vzdrževanje ali pa kot je prikazano v priročniku navodil.
Če katerokoli stikalo ne deluje pravilno, mora biti zamenjano s strani pooblaščenega centra za vzdrževanje.
Ne uporabljajte električnega orodja, če stikalo za VKLOP/IZKLOP ne vklopi ali izklopi električnega orodja.
Prah, ki ga povzroča orodje med delovanjem materialov, je škodljiv za zdravje.
Priporočamo uporabo maske za zaščito pred prahom.
Med izvajanjem del vedno uporabljajte osebna zaščitna sredstva: zaščitna očala, rokavice, masko, zaščito za sluh, zaščitne čevlje proti drsenju.
Ne uporabljajte oblačil ali nakita, ki opleta. Dolge lase spnite, da se ne bodo zapletli v dele vrtečega orodja. Delajte vedno na stabilnih in nizkih delovnih mestih.
Delovno področje naj bo čisto in vedno pospravljeno. Električno orodje držite vedno z obema rokama.
Nikakor ne odpirajte ali spreminjajte električnega orodja in njegovega pribora.
Ne pustite električnega orodja na dežju; ne uporabljate ga v vlažnih območjih.
Delovno mesto naj bo dobro osvetljeno.
Ne uporabljajte električnega orodja v območjih, kjer obstaja nevarnost eksplozije ali požara zaradi vnetljivih snovi, tekočin, lakov, barv, bencina, plina in vnetljivega ali eksplozivnega prahu.
Stroj se mora uporabljati v ustreznih prostorih (v dobro prezraèenih prostorih s temperaturo prostora med +5°C in +40°C), vendar se ne sme nikoli uporabljati v prisotnosti prahu, kislin, hlapov, eksplozivnega ali vnetljivega plina.

Pazite na otroke in domače živali
Otroci in domače živali morajo biti oddaljeni od delovnega mesta.
Nobena vrsta električnega orodja ne sme biti v dosegu otrok. Če električnega orodja ne uporabljate, ga shranite na suhem in zaklenjenem mestu.

Uporabljajte samo nepoškodovano orodje
Izberite si ustrezno orodje za različne vrste del. Ne uporabljajte orodja, ki za določeno delo ni bilo projektirano. Ne obremenjujte majhnega orodja za dela, ki bi ga moralo izvajati večje orodje. Ne uporabljajte orodja za dela, za katera ni namenjeno.

Ne preobremenjujte električnega orodja
Električno orodje bo delovalo pravilno, varno in z boljšimi rezultati, če ga boste uporabljali v hitrosti, za katero je bilo projektirano.

Neprestano izvršujte vzdrževanje orodja
Orodje za rezanje mora biti nabrušeno in čisto, če želite doseči čim boljše in zanesljive rezultate.
Sledite navodilom za mazanje in zamenjavo pribora.
Držala morajo biti suha, čista in brez olja ali maščob.
Preverite, da bodo reže za prezračevanje vedno čiste in brez prahu. Če so reže za prezračevanje zamašene, se lahko motor pregreje in poškoduje.
Če morate uporabljati stroj na določeni višini, uporabljajte oder z ograjo in osnovo ali pa platformo z držalom, da bi tako dosegli čim večjo stabilnost.

ZAŠČITITE SE PRED ELEKTRIČNIM UDAROM

Izogibajte se stiku telesa s površinami, z ozemljitvijo, maso (na primer: cevi, radiatorji, pralni stroji in hladilniki).

Kabli za napajanje
Ne vlecite sunkovito kablov za napajanje iz električne vtičnice.
Ne prenašajte električnega orodja tako, da ga primete za kabel.
Kabel za napajanje mora biti daleč od toplotnega izvora, olja in topil.
Pogosto kontrolirajte kabel za napajanje orodja; če je poškodovan, ga zamenjajte v pooblaščenemu servisu za vzdrževanje.
Periodično preglejte kable za podaljške in jih zamenjajte, če so poškodovani.
NE uporabljajte kablov ali kolutov z dvema vodnikoma za električno orodje. Uporabljate vedno kabel ali kolut s tremi vodniki z žico za ozemljitev.
Podaljšek vedno popolnoma odvijte.
Za podaljševalne kable do 15 metrov uporabljate kable z vodniki preseka 1,5 mm^2.
Za podaljševalne kable, dalje od 15 metrov, toda krajše od 50 metrov, uporabljajte kable z vodniki preseka 2,5 mm^2.
Zaščitite podaljške pred ostrimi predmeti, preveliko vročino, vlago in vodo.

To električno orodje je v skladu z nacionalnimi in mednarodnimi predpisi ter zahtevami za varnost. Popravila mora izvršiti samo kvalificirano osebje z uporabo le originalnih rezervnih delov. Če tega ne upoštevate, je lahko orodje vzrok velike nevarnosti za uporabnika.

POSEBNA VARNOSTNA NAVODILA

OPOZORILA!
Nekatere vrste lesa in lesu podobni izdelki, še posebej MDF (vezane plošče srednje gostote), lahko ustvarjajo zdravju škodljiv prah. Priporočamo, da poleg odsesavanja prahu, uporabljate še preizkušeno zaščitno masko z izmenljivim filtrom ter razen tega še ustrezno odsesavanje prahu.
Poskrbite, da je vtič priključnega kabla električnega orodja vedno izvlečen iz mrežne vtičnice, če orodja več ne uporabljate, pred vsakim vzdrževalnim posegom, pred mazanjem, pred izvajanjem vsake nastavitve in pred menjavanjem delov pribora, kot so žagini listi in drugo rezilno orodje.
Uporaba žaginih listov iz visokolegiranega hitroreznega jekla (HSS-jeklo) NI dovoljena.
Vrtečega žaginega lista NE SMETE zaustavljati s pritiskanjem ob stroj ali s pritiskanjem stranskih predmetov.
Za material, ki ga obdelujete, vedno uporabljajte pravilen žagin list.
Žaginih listov, ki imajo zvite ali manjkajoče zobe, NE SMETE uporabljati. To je še posebej nevarno in ima lahko za uporabnika in za osebe v neposredni bližini za posledico težje poškodbe, lahko pa pride tudi do poškodb stroja.
Uporabljajte le žagine liste, ki jih priporoča proizvajalec in, ki so v brezhibnem stanju.
NIKOLI NE uporabljajte žaginih listov, ki so večji, kot je navedeno. Uporabljajte le žagine liste, ki se ujemajo s tehničnimi podatki žaginega lista za ta stroj. Število vrtljajev, ki so navedeni na žaginem listu (vrt./min), mora biti vedno VEČJE od nazivnih vrtljajev (vrt./min) namizne žage.
Preverite, da se smer vrtenja na žaginem listu ujema s smerjo vrtenja motorja.
Zobje žaginega lista morajo biti, gledano iz sprednje strani žage, vedno usmerjeni navzdol.
Zaščitnega pokrova NE zategujte v odprtem položaju.
Preverite, če je možno premične zaščitne naprave neovirano premikati in, da se ne zatikajo.
Vse zaščitne naprave morajo biti nameščene in v brezhibnem stanju.
NE UPORABLJAJTE žaginih listov, katerih osnovno telo je tanjše od originalnega in imajo ožje razpetje žaginega lista, kot je debelina usmerjevalnega noža. (Glej sliko «A»)
Vedno zagotovite, da znaša razdalja med usmerjevalnim nožem in ozobljenim robom žaginega lista največ 5 mm. (Glej sliko «B»)
Vedno zagotovite, da sega ozobljen rob žaginega lista največ 5 mm navzven preko zgornjega roba usmerjevalnega lista. (Glej sliko «C»)
Pritrdilni trn in prirobnico žaginega lista vzdržujte vedno v čistem stanju.
Pri vsaki menjavi žaginega lista pazite na to, da nalega vdolbina v prirobnici žaginega lista natančno na zgornjo površino žaginega lista. Preverite, če je pritrdilni vijak žaginega lista trdno zategnjen.
Pozor, vijaka ne pretegnite.
Uporabljajte le žagine liste, ki jih priporoča proizvajalec stroja.
Stroja NE SMETE zaganjati, če se žagin list dotika obdelovanca.
Obdelovanec preverite glede štrlečih žebljev, glav vijakov ali podobnih delov, ki bi lahko poškodovali žagin list.
Stroja nikoli NE poskušajte na kateri koli način spreminjati.
Na stroj ne pritiskajte s preveliko silo. Pustite stroj, da izvaja rezanje samodejno. Tak način zmanjša obrabo stroja in obrabo žaginega lista, poveča zmogljivost stroja in podaljša njegovo življenjsko dobo.
Pri delu s krožno žago je priporočljiva uporaba preizkušenih sredstev za zaščito sluha.
S strojem NE SMETE žagati lesa večjega premera od 75 mm, kovine, kamna, gume, plastike, kosti ali podobnega.
NE montirajte drugačnega orodja ali kombinacije več žaginih listov.
Stroja ali njegovih zaščitnih naprav/elementov za upravljanje NE SMETE na katerikoli način spreminjati.
Stroja NE SMETE uporabljati, če so bile odstranjene zaščitne naprave.
Vedno uporabljajte nihajni zaščitni pokrov, usmerjevalni nož in povratne zaščitne zaskočke; tudi pri prežagovanju. Prežagovanje se nanaša na vsako žaganje, pri katerem žagin list pri vzdolžnem ali prečnem žaganju, žaga popolnoma skozi obdelovanec.
Obdelovanec vedno potisnite močno proti poševnemu vodilu, oziroma proti usmerjevalniku.
Pri daljših rezih skozi ozke obdelovance vedno uporabljajte premično vodilo. Glej poglavje dolgi rezi v navodilu za uporabo.
Za nameščanje in usmerjanje obdelovanca vedno uporabljajte usmerjevalno oziroma poševno vodilo.
Nikoli ne smete stati v liniji rezanja žaginega lista in ne izpostavljajte delov telesa v linijo rezanja.
Roke držite v varni razdalji od linije rezanja žaginega lista.
Nikoli iz kakršnega koli razloga ne posegajte za ali nad rezilno orodje.
Če se odrezan del obdelovanca zatakne, najprej izvlecite priključni vtič stroja iz mrežne vtičnice in šele nato poskušajte odstraniti zataknjen del obdelovanca.
Obdelovanec usmerjajte proti žaginemu listu le v nasprotni smeri njegovega vrtenja.
Vzdolžnega vodila pri prečnem rezanju nikoli ne uporabljajte kot merilo za konec rezanja.
NIKOLI NE poskušajte sproščati blokiranega žaginega lista, če prej ne IZKLJUČITE žage.
Dolge ali široke obdelovance je potrebno na zadnji strani, oziroma na strani žagine mize ustrezno podpreti.
Izogibajte se povratnim udarcem (obdelovanec zleti nazaj proti vam), tako da je žagin list vedno oster, da je vzdolžno vodilo vzporedno z žaginim listom in podpornimi zaskočkami (če so te montirane) in, da so zaščitne naprave na predvidenih mestih.
Obdelovanec sprostite šele takrat, ko je popolnoma odmaknjen od žaginega lista.
Ne izvajajte dolgih rezov, če je obdelovanec zakrivljen ali, če nima ustreznega ravnega roba, ki se lahko uporabi kot vzdolžno vodilo.
Izogibajte se problematičnih rezov in ročnih položajev, pri katerih lahko vaše roke pri nenadnem zdrsu pridejo v bližino žaginega lista.
Plastičnih delov nikoli ne čistite z razredčili. Razredčila lahko topijo materiale ali jih na drugi način poškodujejo.
Plastične dele je dovoljeno čistiti le z vlažnimi in mehkimi krpami.
Stroj uporabljajte na dobro prezračevanem mestu. Žaganje redno odstranjujte. Žaganje odstranjujte tudi iz notranjosti stroja, da preprečite možnost nevarnosti požara.
Prah med žaganjem je lahko zdravju škodljiv. Vedno uporabljajte primerno odsesavanje prahu in ustrezno zaščitno masko.
Zamenjaj vstaviti tabelo, ko jo nosite.
Pospravite vedno orodje, ko ga ne uporabljate.
Ublaževanja ali žlebljenja ne izvršite brez primernega zaščitnega pokrova.
Ne smete nikoli uporabljati orodja za izdelovanje razpok, utorov ali vrezov.

DELI STROJA IN ELEMENTI ZA UPRAVLJANJE (SLIKA 1)

1 Miza in motorni sklop, komplet
2 Ročaj za premikanje, 2 kosa
3 Vzdolžno vodilo
4 Sprednji nastavek vzdolžnega vodila (krajši)
5 Stranski nastavek vzdolžnega vodila (daljši)
6 Varovalni gumb vzdolžnega vodila, 2 kosa
7 Gumb za nastavljanje poševnega vodila
8 Ščitnik žaginega lista
9 Noga mize, 4 kosi
10 Spodnja podporna prečka, 4 kosi
11 Ročka za nastavljanje višine motorja
12 Nastavek za odsesavanje žaganja
13 Vložek mize
14 Podaljšek mize
15 Podporna prečka za podaljšek mize (stranski), 2 kosa
16 Stikalo za VKLOP/IZKLOP z zaščito pred ponovnim vklopom

MONTAŽA NOG NOSILNE MIZE

Mizo žage zasukajte tako, da je spodnja stran obrnjena navzgor. Štiri noge nosilne mize (slika. 1) montirajte s priloženimi vijaki in maticami na vsak vogal zasukane nosilne mize. Dve daljši povezavi nog nosilne mize (slika. 2) in dve krajši povezavi nog nosilne mize (slika 2.3) montirajte s priloženimi vijaki in maticami na noge nosilne mize. Na vsak konec štirih nog nosilne mize pritrdite gumijast pokrovček (slika 2.4). Preverite vse vijake in matice ter jih po potrebi dodatno zategnite.

MONTAŽA KOLEŠČKOV

Ta stroj je opremljen s kolešcki, ki olajšajo premikanje in transportiranje stroja na delovnem mestu. Sklop kolešckov montirajte s priloženimi vijaki in maticami na predvidena mesta (slika 3.1) na zadnji dve nogi nosilne mize.

MONTAŽA ROČAJEV ZA PREMIKANJE

Pri dobavi stroja ste dobili dva zložljiva ročaja za premikanje stroja, ki omogočata enostavno dvigovanje in premikanje stroja. Oba ročaja se montirata na dve sprednji nogi nosilne mize (slika 4.1). Omenjena dva ročaja (slika 4.2) pritrdite s štirimi priloženimi vijaki in maticami.

MONTAŽA STIKALA ZA VKLOP/IZKLOP

Nato pritrdite stikalo za VKLOP/IZKLOP na levo stran montažne plošče (slika 5.1). Stikalo mora biti montirano tako, da je zelen gumb ON (VKLOP) usmerjen navzgor (slika 5.2). Stikalo pritrdite s pomočjo priloženih vijakov in matic.

Stroj je opremljen z zaščitnim stikalom pred ponovnim vklopom. Če pride med delovanjem stroja do izpada električne napetosti ali, če je bil vtič priključnega kabla izvlečen iz mrežne vtičnice preden je bil stroj izključen, stroj ne prične samostojno delovati, tudi, ko se električna napetost ponovno vzpostavi in tudi ne, če vtič priključnega kabla ponovno vtaknete v mrežno vtičnico. Stroj je potrebno najprej vključiti s stikalom VKLOP/IZKLOP.

MONTAŽA NASTAVKA ZA ODSESAVANJE ŽAGANJA

Nastavek za odsesavanje žaganja (slika 6.1) montirajte s pomočjo priloženih vijakov s šesterorobo glavo na odprtino za izstopanje žaganja na ohišju motorja in žaginega lista.
Manjšo cev pritrdite na stranski sesalni nastavek (slika 6.2). Drugega konca cevi še ne pritrjujte.
POZOR: Naslednji korak sestavljanja morata izvajati dve osebi.
Stroj lahko sedaj ponovno postavite v normalni položaj. Kolesa se dotikajo tal le takrat, ko je sprednji del stroja dvignjen s pomočjo zložljivih ročajev za premikanje.

MONTAŽA SPREDNJEGA (krajšega)/STRANSKEGA (daljšega) NASTAVKA VZDOLŽNEGA VODILA

Namestite nastavek vzdolžnega vodila in ga pritrdite z montažo dveh zunanjih vijakov sprednjih nog nosilne mize. (slika 7.1).

MONTAŽA KOMBINIRANE VZDOLŽNE OMEJEVALNE IN POŠEVNE PLOČEVINE

Kombinirano vzdolžno omejevalno in poševno pločevino vstavite v usmerjevalni nastavek (slika 8.1). .
Za sestavljanje pripravite dva vijaka, podložki in krilni matici. Oba vijaka vstavite v T-utor (slika 8.2) vzdolžnega vodila.

OPOZORILO!
Pred izvajanjem vzdrževalnih del ali nastavitev morate stroj izključiti iz električnega omrežja.

MONTAŽA ŠČITNIKA ŽAGINEGA LISTA

Ščitnik žaginega lista je kompleten sklop z napravo za odsesavanje žaganja in mora biti vedno pritrjen na stroj. Ščitnik žaginega lista pritrdite s pomočjo priloženih vijakov (slika 9.1). Preverite, če ščitnik žaginega lista nemoteno deluje.

ZAMENJAVA ŽAGINEGA LISTA

Pozor! Žagin list je izredno oster, zaradi tega je potrebno z njim skrajno previdno rokovati. Po možnosti uporabljajte primerne zaščitne rokavice.

Žagin list privzdignite do najvišje točke (glej poglavje za dviganje in spuščanje žaginega lista (slika 10).

Odstranite šest vijakov s posneto križno glavo (slika 11.1), odstranite vložek mize in nato za odprtino dvignite vložek mize. Z ustreznim pripadajočim ključem odstranite varovalni vijak žaginega lista (odvijanje v smeri urinega kazalca).

MONTAŽA ŽAGINEGA LISTA (SLIKI 21 IN 22)

Nov žagin list namestite na vreteno motorja.

Pri tem morajo biti zobje žaginega lista, gledano iz sprednje strani stroja, usmerjeni navzdol.

Navodilo: Pri uporabi stroja morate redno preverjati varovalni vijak žaginega lista.

DVIGANJE IN SPUŠČANJE ŽAGINEGA LISTA

Za dviganje žaginega lista vrtite ročko v smeri urinega kazalca (slika 12.1). Za spuščanje žaginega lista vrtite ročko za nastavljanje višine v nasprotni smeri urinega kazalca. Globina reza se lahko nastavlja s pomočjo globinske skale in kazalca (slika 12.2) nad ročko za nastavljanje višine.

TEHNIČNI PODATKI	
Napajalna napetost	230 V ~ 50 Hz
Nazivna vhodna moč	S1 1430 S2 30min 2000W
Vrtljaji prostega teka	2800 min^{-1}
Žagin list	315 x 30 mm luknja
Max. rez @ 90°	83 mm
Max. rez @ 45°	50 mm
Teža	54 Kg

NAGIBANJE ŽAGINEGA LISTA

Stroj je opremljen z enoto žaginega lista, ki omogoča kot rezanja med 0° in 45°.

Za nastavitev enote žaginega lista uporabite oba ustrezna varovalna gumba (slika 13.1). Popustite oba gumba in izberite kot rezanja s pomočjo stopinjske skale nad sprednjim varovalnim gumbom (slika 13.2).

Ko je želeni kot nastavljen, ponovno zategnite oba varovalna gumba.

Navodilo: Stopinjska skala velja le kot orientacijska vrednost; za natančen kot rezanja je priporočljivo uporabiti nastavljiv merilnik kota.

ВВЕДЕНИЕ

Благодарим Вас за покупку нашего инструмента, качество которого было тщательно продумано еще на стадии разработки и производства. Мы приложили максимум усилий к тому, чтобы у Вас на руках оказался надежный инструмент, качество которого мы гарантируем. Но если вдруг проявится тот редкий случай, когда в его работе обнаружится сбой, просим Вас обязательно обратиться в наши центры технической помощи, список которых приводится на обороте инструкций по использованию.

ТЕХНИКА БЕЗОПАСНОСТИ ПРЕЖДЕ ВСЕГО

Прежде чем приступить к работе, примите все меры, чтобы избежать опасности возникновения пожара, электроудара и травм. В инструкциях по работе с инструментом приведены все необходимые указания, каково назначение инструмента и какой риск может возникнуть при работе с ним.

ГАРАНТИЙНЫЙ СЕРТИФИКАТ

Изготовитель гарантирует безотказную работу инструмента в течение 2 лет со дня его приобретения. Этот гарантийный срок не распространяется на случаи сдачи инструмента в прокат. Изготовитель гарантирует замену неисправных или дефектных деталей. Данная гарантия не включает возмещение прямого или косвенного ущерба, наступившего в результате работы с инструментом. Из гарантийных обязательств также исключаются: замена расходных материалов, использование инструмента не по прямому назначению, промышленное использование инструмента, а также возмещение затрат на упаковку и доставку инструмента к центрам техобслуживания (производятся за счет пользователя). Инструмент, оформленный с оплатой доставки за счет получателя, в ремонт не принимается. Инструмент, модифицированный каким-либо образом или использовавшийся в комплекте с не рекомендованными производителем аксессуарами, также не подпадает под гарантийный ремонт. Гарантийный ремонт осуществляется только после предварительного представления соответствующего запроса в службу послепродажного обслуживания с приложением документов, удостоверяющих его приобретение. После покупки инструмента рекомендуется сразу же убедиться в его целостности и комплектности и внимательно прочитать инструкции по работе с ним.

ЮРИДИЧЕСКИЕ ПРАВА

Для владельца инструмента данная гарантия ни коим образом не влияет на его права, оговоренные уставом общества, членом которого он может являться.

УНИЧТОЖЕНИЕ ИЗДЕЛИЯ

Если данное изделие должно быть уничтожено в связи с тем, что оно не используется, либо в связи с иными причинами, его нельзя выбрасывать как обычные бытовые отходы. С тем, чтобы были сохранены человеческие ресурсы, и в целях снижения опасных контактов с природой, позаботьтесь о надлежащей переработке или ликвидации изделия путём доставки его в местные центр по сбору отходов либо в иной уполномоченный центр. Если вы сомневаетесь, обратитесь в местное учреждение, ответственное за сбор и переработку отходов, по поводу альтернативной информации, связанной с переработкой и/или устранением отходов.

ЭЛЕКТРИЧЕСКАЯ ЧАСТЬ ИНСТРУМЕНТА

ВНИМАНИЕ

Данный инструмент имеет неразборный электрический разъем, который соответствует рабочему напряжению инструмента, отвечает требованиям страны импортирования и международным электрическим стандартам.

Напряжение сети электропитания должно соответствовать указанному на заводской табличке. Поврежденные разъем или токоподводящий кабель необходимо немедленно заменить на новый блок от производителя.

При подключении инструмента к сети электропитания руководствуйтесь требованиями и нормативами своей страны.

При необходимости обращайтесь к квалифицированному электрику.

ОБЩИЕ ТРЕБОВАНИЯ ТЕХНИКИ БЕЗОПАСНОСТИ

Прежде чем начать работать с инструментом, внимательно прочитайте инструкции по его эксплуатации, требования техники безопасности, что поможет избежать травм у работающих с ним, а также продлит срок службы самого инструмента.

Соблюдайте правила работы с инструментом, используйте его строго по назначению. Работающие с ним должны иметь четкое представление о рисках, к которым может привести несоблюдение инструкций. Хранение данные инструкции в доступном для работающих месте.

Избегайте случайного включения электроприборов - Отключайте их сразу по окончании работы

Перед включением инструмента убедитесь, что в нем не осталось ключей, которыми вы производили регулировку, и шпонок. Перед подключением токоподводящего кабеля в сеть электропитания убедитесь, что выключатель на корпусе инструмента находится в положении ВЫКЛ.

По окончании работы, а также прежде, чем начать любые операции по техническому уходу, смазке и регулировке инструмента или замене ножа, сверла или фрезы,

убедитесь, что токоподводящий кабель выключен из сети электропитания.

Проверяйте целостность инструмента

Прежде чем начать работу с инструментом, внимательно осмотрите его и убедитесь, что он не имеет видимых повреждений и его назначение соответствует той операции, которую вы хотите выполнить с его помощью.

Проверьте правильность сборки инструмента, целостность всех его частей, соосность вращающихся частей и свободу их движения. Убедитесь, что нет никаких внешних препятствий для правильной работы инструмента.

Поврежденная защитная или любая иная часть инструмента должны быть незамедлительно восстановлены или заменены в специализированном центре технического обслуживания, если иное не указано в данной инструкции.

Поврежденные переключатели должны ремонтироваться только в специализированных центрах технического обслуживания. Запрещается работать с инструментом, у которого поврежден переключатель ВКЛ-ВЫКЛ.

Помните, что образующиеся во время обработки материалов стружка и пылеобразный порошок вредны для здоровья. Защищайте дыхательные пути респиратором.

При работе надевайте средства индивидуальной защиты: очки, перчатки, респиратор, ушные пробки, жесткие ботинки с нескользящим покрытием.

Одежда должна плотно прилегать к телу и не иметь свободно свисающих краёв; перед началом работы снимите свисающие украшения, а длинные волосы уберите назад.

Поверхность пола должна быть ровной и устойчивой.

Обрабатываемую деталь плотно зажмите в тисках.

Поддерживайте чистоту и порядок на рабочем месте.

При работе держите инструменто двумя руками.

Нельзя вскрывать корпус инструмента, модифицировать его внутренние части или съемные насадки к нему.

Защищайте инструмент от влаги, дождя. Не храните его и не работайте с ним во влажных местах или где на него может легко попасть вода. Место работы должно быть хорошо освещено.

Не работайте с инструментом в местах, где есть риск возникновения пожара или взрыва: где хранятся легко воспламеняющиеся вещества, топливо, краски и лаки, горючие газы или взрывчатые вещества.

Не допускайте в зону работы детей и животных

В зоне работы не должны находиться дети или животные.

Все электрические инструменты должны храниться в недоступном для детей месте, желательно в сухом и закрытом на ключ шкафу или отдельном помещении.

Используйте инструмент строго по назначению

Используйте электроинструмент строго по назначению и только для тех операций, для которых он был разработан. Мощность инструмента должна строго соответствовать объему и тяжести выполняемых работ.

Не превышайте скорость работы электроинструмента

Выбранная в соответствии с рекомендациями скорость работы - гарантия того, что электроинструмент точно выполнит заданную ему работу и будет безопасен в эксплуатации.

Тщательно соблюдайте правила ухода за электроинструментом

Режущие кромки и поверхности должны быть всегда хорошо заточенными и содержаться в чистоте. Строго следуйте инструкциям по смазке и смене съемных насадок. Рукоятки и ручки, за которые следует держать электроинструмент, должны быть всегда чистыми и не иметь следов масла и жира на своей поверхности. Следите за тем, чтобы вентиляционные прорези, через которые происходит охлаждение внутренних рабочих органов, были всегда чистыми и незасоренными, в противном случае внутренние рабочие органы, включая электродвигатель, могут перегреться, и инструмент выйдет из строя.

Если необходимо выполнить работы на определенной высоте от пола, леса, подмостки или башня, на которой будет стоять работающий, должны быть устойчивыми, иметь периметральные ограждение и борта.

ЗАЩИТА ОТ ЭЛЕКТРИЧЕСКИХ УДАРОВ

Во время работы следите, чтобы корпус электроинструмента не касался заземленных поверхностей или замкнутых на массу (напр., трубопроводов, радиаторов, моечных машин или холодильников).

Токоподающий кабель

Выключая электроинструмент из электросети, не дергайте резко и не тяните за провод.

Передвигая электроинструмент, не тяните за провод электропитания. Следите, чтобы электропровод не перегревался рядом с источниками повышенного тепла. Следите, чтобы его изоляция не повредилась об острые кромки и чтобы на его поверхность не попадали масла или растворители.

Периодически осматривайте провод на целостность. Если целостность провода нарушена, его необходимо заменить в специализированном центре техобслуживания.

Периодически осматривайте на целостность также удлинительные кабели. При необходимости немедленно заменяйте их. При работе с электроинструментом в качестве токоподводящих проводов и удлинителей НЕЛЬЗЯ использовать двужильные кабели с заземлением, а только трехжильные, один из которых заземлен. Удлинительный кабель всегда должен полностью разматываться. Для удлинителей свыше 15 м используйте только кабели поперечным сечением 1,5 мм^2. Для удлинителей св. 15 м но не более 40 м используйте только кабели поперечным сечением 2,5 мм^2.

Оберегайте удлинительный кабель от острых кромок и режущих поверхностей, не подвергайте его чрезмерному нагреванию, ледите, чтобы на его поверхности не было влаги или воды.

Уровень безопасности и конструкция данного электроинструмента отвечают международным требованиям и нормативам страны-импортера. Ремонт устройства должен осуществляться квалифицированным персоналом специализированных центров обслуживания и с использованием запасных частей, рекомендованных производителем. Несоблюдение этого требования делает электроинструмент потенциально опасным в работе.

СПЕЦИФИЧЕСКИЕ ИНСТРУКЦИИ ПО БЕЗОПАСНОСТИ

Предупреждение!
Из некоторых изделий из древесины или подобных материалов, особенно из MDF (ДВП) (Medium Density Fibreboard – древесноволокнистые плиты средней плотности) может выделяться пыль, представляющая опасность для здоровья. При эксплуатации данного станка наряду с применением пылевсасывающего средства рекомендуется надевать на лицо маску со сменными фильтрами.
Когда инструмент не используется, а так же перед ремонтными работами, работами по смазке, заменами деталей, таких как резцов, сверл и фрез, необходимо постоянно проверять, чтобы вилка электрического инструмента была отключена от розетки электрической сети.
Не использовать полотно пилы, выполненное из быстрорежущей стали.
Не останавливать полотно пилы, форсируя машину или применяя боковое давление на полотно.
Использовать полотно соответствующего типа для желаемой операции.
Не использовать изогнутые полотна и полотна с отсутствующими зубьями; действия такого рода могут привести к серьезным опасностям несчастного случая с обслуживающим персоналом или лицами, находящимися вблизи, а также к повреждениям машины.
Использовать исключительно полотна, рекомендуемые поставщиком, которые находятся в хорошем состоянии.
Постоянно проверять, чтобы маркировочная стрелка на полотне соответствовала ходу вращения двигателя. Зубья полотна должны быть всегда направлены вниз, если смотреть от передней части пилы.
Не использовать полотна более большого специфического диаметра.
Использовать исключительно полотна соответствующие данной машине. Скорость вращения, указанная на полотне должна быть всегда более высокой по отношению к скорости вращения машины.
Не блокировать мобильную защиту в открытом положении.
Проверять, чтобы мобильная защита двигалась свободно, не заклинивая.
Защита должна быть всегда на своем месте и в хороших условиях.
Не использовать полотна с более толстым корпусом и меньшего размера по отношению к толщине клина (См.рис «A»).
Постоянно проверять, чтобы расстояние между клином и зубчатым краем полотна пилы не превышал 5мм (См.рис. «B»).
Контролировать, чтобы зубчатый край полотна пилы не выходил больше, чем на 5мм от верхнего края клина (См. рис. «C»).
Постоянно держать в чистоте вал держателя полотна и фланцы.
Каждый раз при замене полотна проверять, что захват на фланце хорошо прижат к поверхности полотна пилы. Проверять, что упорная гайка полотна хорошо зажата. Не зажимать чрезмерно гайку.
Не запускать машину с полотном пилы, соприкасающимся с обрабатываемой деталью.
Проверять, чтобы обрабатываемая деталь не имела гвоздей, выступающих головок винтов и других недостатков, которые могут повредить полотно.
Ни каким образом не пытаться модифицировать машину.
Не форсировать машину; позволить ей все делать самой. В этом случае уменьшается износ машины и полотна и увеличивается эффективность и полезная продолжительность ее эксплуатации.
При использовании циркулярных пил необходимо обеспечить себя наушниками для ушей.
Не распиливать дерево толще 75мм, не распиливать металлы, камень, резину, пластмассовые материалы, кость и т.д.
Не монтировать на машину другие приспособления или другой подбор пил.
Ни в каком случае не модифицировать машину или ее защиты/управление.
Не использовать машину без кожуха защиты.
Во всех операциях, в том числе и при сквозной распиловке, использовать защиту полотна, клин, стопорные собачки.
Под сквозной распиловкой подразумеваются операции, при которых полотно распиливается на всю толщину детали по ходу волокна или поперечные распиловки. Обрабатываемая деталь должна быть хорошо прижата к измерителю угла или упору.
Использовать подталкивающий шток для распиловки против волокна узких деталей. Смотреть раздел инструкции по применению распиловки против волокна.
Постоянно использовать упор или измеритель угла для установки и проведения обрабатываемой детали.
Никогда не помещать тело или части тела по ходу распиловки полотна пилы.
Не пытаться помещать руки позади или выше инструмента распиловки.
Если машина блокируется из-за кусочков дерева, оставшихся внутри, выключить ее и отключить вилку от электрической сети перед тем, как попытаться устранит засор.
Подводить обрабатываемую деталь к полотну только в обратном направлении ходу вращения.
Никогда не использовать направляющую детали как измеритель для распиловки во время операций по поперечной распиловке.
Никогда не пытаться освободить блокированное полотно пилы, не выключив машину.
Поддерживать соответствующим образом заднюю часть и боковины стола пилы в случае распиловки широких или длинных деталей.
Избегать обратного удара (т.е. возвращение обрабатываемой детали в вашем направлении) для чего необходимо иметь хорошо заточенное полотно пилы и направляющую, выставленную параллельно полотну пилы, а также промежуточные вставки, стопорные собачки и защиты.
Не распиливать против волокна, деформированные и искривлённые обрабатываемые детали или же детали, которые не представляют прямого профиля для проведения вдоль упора. Избегать сложных операций и не держать руки в таком положении, при котором в случае непредвиденного падения при скольжении, руки могут соприкоснуться с полотном пилы.
Никогда не использовать растворители для чистки пластмассовых частей машины. Растворители могут растворить или испортить материал.
Пользоваться исключительно суконной мягкой мокрой тряпкой для чистки деталей из пластмасс.
Использовать машину в хорошо проветриваемом месте.
Убирать периодически опилки. Во избежание опасности пожара очищать от опилок внутреннюю часть пилы.
Опилки могут вредить здоровью; использовать соответствующую установку для сбора пыли и надевать предназначенную для этого маску.
В случае износа, следует заменить вкладку стола.
Неиспользованный толкатель следует хранить.
Прорезание пазов или канавок не должно выполняться без присутствия подходящего ограждения, например, ограждение туннеля.
Пилу нельзя использовать для долбления, выполнения шпангоутов, рифления.

СОСТАВНЫЕ ЧАСТИ И УПРАВЛЕНИЕ (РИС. 1)

1 Суммарный комплект стола и двигателя.
2 Два захвата для подъёма
3 Направляющая детали
4 Передний канал для направляющей детали (короткий)
5 Боковой канал для направляющей детали (длинный)
6 Две упорных рукоятки для направляющей детали
7 Регулировочная ручка для направляющей угла
8 Защита полотна пилы.
9 Четыре ножки
10 Четыре поддерживающие нижние стойки
11 Комплект колёсиков
12 Аспирационный (всасывающий) патрубок для пыли.
13 Вкладыш стола
14 Расширение стола
15 Две поддерживающих стойки для расширения стола (монтаж боковой)
16 Выключатель вкл./выкл. с напряжением нуль.

МОНТАЖ ПОДДЕРЖИВАЮЩИХ НОЖЕК

Перевернуть стол пилы. Закрепить 4 поддерживающие ножки (Рис. 2.1) на каждом из углов перевернутого столика, используя имеющиеся гайки и болты. Затем закрепить две поддерживающие длинные ножки (Рис. 2.2), за которыми следуют две короткие поддержки (Рис. 2.3), закрепить их поставленными гайками и болтами. Поставить резиновую лапку на конец каждой из четырех ножек (Рис. 2.4).

Проверить, что все гайки и болты хорошо закреплены, зажать их, если это необходимо.

МОНТАЖ ГРУППЫ КОЛЕСИКОВ

Эта машина поставляется с группой колесиков, которые позволяют ее легко передвигать. Закрепить колесики на двух задних поддерживающих ножках, зафиксировав два хомута (Рис. 3.1) поставленными гайками и болтами.

МОНТАЖ ПОДЪЕМНЫХ РУЧЕК

Имеется две шарнирные подъемные ручки, которые позволяют с легкостью поднимать машину для ее перестановки. Две ручки фиксируются к двум передним ножкам (Рис. 4.1). Закрепить две ручки (Рис. 4.2), используя поставленные 4 гайки и болты.

МОНТАЖ ВЫКЛЮЧАТЕЛЯ ВКЛ/ВЫКЛ С НАПРЯЖЕНИЕМ НУЛЬ

Закрепить выключатель вкл/выкл на опоре, подготовленной с отверстием (Рис. 5.1). Проверить, чтобы выключатель был закреплен с зеленой кнопкой включения вверху (Рис. 5.2). Закрепить его поставленными болтами и гайками в нужное положение.

Эта машина оснащена «выключателем с нулем вольт», который в случае прекращения подачи тока или же разъединения вилки с электрической розеткой на не выключенной машине не дает возможности машине перезапуститься без предупреждения по возвращению подачи тока и подключения вилки к розетке. Для гарантии безопасности машина перезапустится только после нажатия специального выключателя вкл/выкл.

МОНТАЖ ПАТРУБКА ВСАСЫВАНИЯ ПЫЛИ

Закрепить в нужное положение адаптер для всасывания пыли (Рис. 6.1) на патрубке седла двигателя/полотна пилы, используя поставленные шестигранные болты. Соединить небольшую трубку с боковым отводом (Рис. 6.2). В данный момент не пытаться подсоединить обратный конец трубки.

ВНИМАНИЕ: Для этой процедуры необходимо два человека.

Поставить машину в вертикальное положение (колесики коснутся земли только тогда, когда будет поднята передняя часть машины) посредством взятия ее за две шарнирные ручки подъема.

МОНТАЖ ПЕРЕДНЕГО КАНАЛА (короткого) БОКОВОГО (длинный) НАПРАВЛЯЮЩЕЙ ДЕТАЛИ

Установить канал направляющей детали и зафиксировать его в нужном положении, установив снова два внешних болта ножек (Рис.7.1).

МОНТАЖ КОМБИНИРОВАННОГО ХОМУТА ДЛЯ НАПРАВЛЯЮЩЕЙ ДЕТАЛИ И НАПРАВЛЯЮЩЕЙ УГЛА

Вставить комбинированный хомут для направляющей детали и направляющей угла в канал направляющей (Рис. 8.1).

Подготовить два болта, шайбы и крыльчатые гайки. Установить два болта в отверстие «Т»-образной формы (Рис. 8.2) на направляющей детали.

Внимание! Перед тем как приступить к какому-либо техническому обслуживанию или модификации машины, отключить питание сети.

МОНТАЖ ЗАЩИТЫ ПОЛОТНА ПИЛЫ

Защита полотна представляет собой патрубок по всасыванию пыли и устанавливается всегда на машине.
Закрепить защиту полотна при помощи поставленных болтов (Рис. 9.1). Проверить, чтобы защита полотна пилы функционировала без помех.

ЗАМЕНА ПОЛОТНА ПИЛЫ

Внимание! Все полотна для пил являются очень острыми и необходима большая осторожность при обращении с ними. Рекомендуется работать в соответствующих перчатках.
Поднять полотно пилы до максимального положения (См. раздел инструкции по подъему и опусканию полотна пилы) (Рис. 10).
Извлечь вкладыш стола, сняв предварительно шесть крестообразных винтов (Рис. 11.1), затем поднять заднюю часть вкладыша, используя для этого отверстие для пальцев.
Используя ключ для извлечения полотна пилы, снять стопорный болт полотна пилы (откручивая его по ходу часовой стрелки).

Смонтировать новое полотно пилы на вал двигателя, следя за тем, чтобы полотно пилы было вставлено зубъями, обращенными вниз, если смотреть от передней части машины.

ПОДЪЕМ И ОПУСКАНИЕ ПОЛОТНА ПИЛЫ

Для подъема полотна пилы поворачивать ручку по ходу часовой стрелки (Рис. 12.1).
Для опускания пилы поворачивать ручку, наоборот, против часовой стрелки. Имеется возможность выставить глубину распиловки, используя для этого шкалу глубины и указатель (Рис. 12.2), расположенный вверху ручки подъема.

НАКЛОН ПОЛОТНА ПИЛЫ

Эта машина оборудована системой наклона полотна пилы для распиловки под углами от 0° до 45°. Чтобы наклонить группу полотна пилы, необходимо определить две стопорные ручки полотна пилы (Рис. 13.1). Затем отпустить обе ручки и выбрать угол распиловки, пользуясь для этого градуированной шкалой, находящейся вверху передней стопорной ручки (Рис. 13.2). После того, как угол выставлен правильно, зажать две блокировочные ручки.
Замечание: Градуированная шкала представляет собой простой ориентир; для точных наклонных распиловок рекомендуется использование регулируемого гониометра.

Замечания: В случае возникновения, какой либо проблемы электрического характера, изолировать машину и отключить её вилку от электрической сети перед тем, как связаться с квалифицированным электриком. Для обеспечения гарантии безопасности и надёжности машины все ремонтные работы за исключением замены щёток - являющиеся доступными с наружной стороны – выполняются только имеющим на это право техническим центром.

ТЕХНИЧЕСКОЕ ОПИСАНИЕ	
Напряжение	230 V ~ 50 Hz
Двигатель	S1 1430 S2 30min 2000W
Холостая скорость	2800 min^{-1}
Размеры полотна пилы	315 x 30 mm
Максимальная распиловка при 90°	83 mm
Максимальная распиловка при 45°	50 mm
Масса	54 Kg

UVOD

Zahvaljujemo što ste kupili ovaj proizvod, koji je bio podvrgnut našim složenim procedurama za osiguranje kvaliteta. Nastojali smo uz najveću moguću brigu postupati tako da on do vas dospe u savršenom stanju. Ipak, uz retku mogućnost da možete da se susretnete s nekim problemom ili ako možemo da vam pomognemo na bilo koji način, nemojte oklevati da se obratite našem odeljenju za pružanje pomoći kupcima. Za pojedinosti o vama najbližem centru uzmite u obzir telefonske brojeve smeštene na pozadini ovog priručnika.

BEZBEDNOST PRE SVEGA

Pre nego što se upustite u korišćenje ovog električnog alata,uvek primenite sledeće osnovne mere bezbednosti da bi smanjili rizik od požara, strujnih udara i povreda osoba. Važno je proučiti priručnik sa uputstvima da biste razumeli primenu alata, kao i ograničenja i potencijalne opasnosti koje se vežu uz ovaj alat.

GARANTNI LIST

Firma proizvođač garantuje za mašinu u vremenu od 2 godine počevši od dana kupovine. Ova garancija ne pokriva mašine koje su namenjene davanju u najam. Na sebe preuzimamo obavezu zamene eventualnih delova koji bi bili nepotpuni zbog kvarova ili usled grešaka u njihovoj izradi. Niti u jednom slučaju garancija ne obuhvata naknadu ili plaćanje nastale štete,direktne ili indirektne. Među ostalim iz garancije su isključeni: potrošni pribor, nepravilna upotreba, upotreba u profesionalne svrhe i podnošenje troškova transporta i pakovanja aparature koji će uvek biti stavljeni na teret klijenta. Eventualni artikli koji su poslani zbog popravki a na teret primaoca neće biti prihvaćeni. Takođe se podrazumeva da ako mašina bude na bilo koji način modifikovana ili upotrebljena sa dodatnom opremom koju nije odobrila firma proizvođač, garancija će automatski biti proglašena nevažećom. Firma proizvođač odbacuje svaku civilnu odgovornost koja proizilazi iz neprikladnog korišćenja mašine ili nepridržavanja onih uputstava koja se odnose na funkcionisanje, postavke i održavanje. Pružanje pomoći pod garancijom prihvatljivo je samo ako se takav zahtev prezentuje ovlaštenom postprodajnom servisu i ako je popraćen potvrdom o kupovini. Preporučuje se da se odmah nakon kupovanja proizvoda kontroliše njegova celovitost i da se pažljivo pročitaju uputstva za upotrebu pre nego što počnete s njegovim korišćenjem.

LEGALNA PRAVA

Ova garancija ne ugrožava vaša eventualna zakonska prava.

ODLAGANJE PROIZVODA:

Kada ovaj proizvod mora da bude izbačen jer više nije upotrebljiv ili radi drugih razloga, ne može se tretirati kao normalan dnevni otpad. Radi očuvanja prirodnih izvora i zbog svođenja na minimum njegovo opasno dejstvovanje na okoliš, pobrinite se za ispravan način reciklaže ili odlaganju proizvoda na otpad, odnevši ga u lokalni centar za prikupljanje otpada ili u neki drugi autorizovani centar. U slučaju sumnje, konsultujte se sa lokalnim telom uprave odgovornim za sakupljanje i odlaganje otpada da biste se informisali o mogućim alternativama koje se odnose na reciklažu i/ili odlaganje otpada.

PODACI O ELEKTRIČNIM DELOVIMA

VAŽNO

Ovaj je proizvod opremljen zaptivenom električnom utičnicom koja je kompatibilna sa alatom i strujnim napajanjem važećim za vašu zemlju i zadovoljava zahtevima međunarodnih propisa.
Ovaj aparat mora biti priključen na napajanje el.energijom koje jednako onom koje je prikazano na fabričkoj etiketi. Ako utikač ili kabel napajanja izgledaju kao da su oštećeni moraju biti zamenjeni kompletnim sklopom identičnim onom originalnom.
Sledite uvek propise koje važe u vašoj zemlji na području priključenja na električnu naponsku mrežu.
U slučaju sumnje,uvek se obratite kvalifikovanom električaru.

OPŠTA UPUTSTVA O SPREČAVANJU POVREDA

Pre nego što počnete sa pokretanjem ove mašine, važno je pročitati, razumeti i slediti ove upute veoma pažljivo da biste zagarantovali bezbednost radnika i osoba u okolini, kao i da možete da garantujete dug i bezbedan radni vek mašine.
Naučite kako upotrebiti električni alat, njegova ograničenja u korišćenju i potencijalne opasnosti koje iz njih mogu proizići.
Sačuvajte ova uputstva na sigurnom mestu zbog budućih konsultovanja.

Izbegavajte neželjeno pokretanje - Isključite električne alate

Uvek kontrolisati jesu li mali ključevi i ključevi za podešavanje odstranjeni iz električnog alata pre no što ćete ga pokrenuti.
Uverite se da se prekidač nalazi u poziciji ISKLJUČENO pre nego što priključite električni alat na naponsku mrežu.

Budite sigurni da su električni alati isključeni iz naponske mreže kada ih se ne koristi, pre održavanja, podmazivanja ili podešavanja kada se zamenjuju delovi opreme kao što su sečiva, burgije i glodalice.

OBAVITE PREGLED OŠTEĆENIH DELOVA

Pre nego dodatno upotrebite električni alat on mora biti pažljivo prekontrolisan da biste bili sigurni da ispravno funkcionira i dejstvuje saobrazno svojoj specifičnoj upotrebi.
Kotrolisati ispravan raspored delova u pokretu, uverite se da ne zapinju, treba kontrolisati da ih nema polomljenih i da li je električna alatka ispravno montirana.
Proverite bilo koji drugi uslov koji bi mogao da utiče na funkcionisanje električne alatke.
Zaštitni deo ili bilo koji drugi deo električnog alata koji je oštećen mora biti popravljen ili zamenjen u ovlašćenom centru za održavanje, osim u slučaju različitih indikacija koje sadrži ovaj priručnik s uputstvima.
Svaki od prekidača koji ne funkcioniše ispravno mora da se zameni u autorizovanom centru za održavanje.
Nemojte da koristite električni alat ako prekidač za PALJENJE/GAŠENJE ne pali i ne gasi električnu alatku.
Prašina koja nastaje u toku obrade materijala je štetna za zdravlje.
Preporučuje se nošenje odgovarajuće maske za zaštitu od prašine.
U toku izvođenja radova uvek koristiti sredstva za osobnu zaštitu: naočare za sprečavanje nezgoda, rukavice, zaštitnu masku, zaštitu za uši, cipele za sprečavanje nezgoda koje ne kližu.
Nemojte nositi odeću ili nakit koji visi a dugu kosu treba skupiti tako da se izbegne njihovo uplitanje u pokretne delove mašine.
Uvek radite na stabilnim podlogama.
Radnu zonu uvek držite u čistom i urednom stanju.
Manevrišite električnim alatom služeći se uvek obema rukama.
Nikako nemojte otvarati ili modifikovati električni alat ili njegove dodatne delove.
Električne alate nemojte da izlažete kiši ili da ih koristite u situacijama u kojima bi mogli da se ovlaže ili natope vodom.
Neka radno područje uvek bude dobro osvetljeno.
Ne koristite električne alate u zonama gde postoji opasnost od eksplozije ili požara izazvanih gorivim materijalima,zapaljivim tečnostima, lakom, bojama, benzinom itd. zapaljivim gasovima i prahom eksplozivne prirode.
Mašina se upotrebljava u za to odgo-varajuæim prostorima (dobro provetrenim, sa temperaturom od +5°C do +40°C). On se ne sme se upotrebljavati u sluèaju prisutnosti prašine, kiselina, para, eksplozivnih ili zapaljivih plinova.

PAZITE NA DECU I NA DOMAĆE ŽIVOTINJE

Deca i domaće životinje moraju se držati van radnog područja.
Svi električni alati moraju da se drže van domašaja dece. Kada se ne upotrebljavaju, najbolje je električne alate pospremiti u suv i zaključan orman ili ostavu.

KORISTITE ISPRAVAN TIP ALATA

Odaberite alat prikladan za vrstu posla koji se obavlja. Nemojte da koristite neki alat za posao za koji on nije bio projektovan. Nemojte da koristite silu da bi malom alatkom obavili posao za koji je predviđen teški alat. Nemojte da koristite alate u svrhe za koje nisu bili predviđeni.

NEMOJTE PREOPTERETITI ELEKTRIČNI ALAT

Električni alat će posao obaviti bolje, na bezbedniji način i bolje će da vam služi ako će biti korišćen na onoj brzini za koju je i bio projektovan.

UVEK OBAVLJAJTE PAŽLJIVO ODRŽAVANJE ALATA

Alate za sečenje držite naoštrenima i čistima da biste dobili bolje i bezbednije rezultate.
Uvek sledite uputstva o podmazivanju i zameni delova opreme.
Drške održavajte u suvom, čistom stanju i neka budu lišene ulja i masti.
Proverite da li su ventilacioni prorezi uvek čisti i lišeni prašine.
Blokirani ventilacioni prorezi mogu da uzrokuju pregrejavanje i oštećenje motora.
Ako ova mašina mora biti korištena dok se radi na određenoj visini,mora da se koristi građevinska skela s ogradom i osloncem za noge ili platforma u obliku tornja koja će da garantuje odgovarajuću stabilnost.

KAKO SE ZAŠTITITI OD STRUJNIH UDARA

Izbegavajte kontakt tela sa površinama koje su uzemljene ili na masi (na primer cevima,radijatorima, mašinama za pranje posuđa ili frižiderima).

KABLOVI ZA NAPAJANJE

Nemojte povlačiti kabel napajanja da bi ga izvukli iz utičnice naponske mreže.
Nemojte nikad da transportujete električni alat stežući kabel za napajanje. Držite kabel za napajanje daleko od izvora toplote,ulja, razradčivaća i oštrih rubova.
Periodično proveravajte kabel za napajanje na alatki i ako je oštećen, zamenite ga u autorizovanom servisu za održavanje.
Periodično proveravajte produžne kablove i zamenite ih ako su oštećeni.
Ne koristite kablove ili kolut za produžni kabl sa dva vodiča za električne alate koji prolaze po zemlji. Uvek koristite kabl ili kolute za produžni kabl sa tri vodiča sa žicom za uzemljenje priključenom na uzemljenje.
Uvek do kraja razmotajte eventualni produžni kabl.
Za produžne kablove duge do 15 metara koristite žice preseka od 1,5 mm^2.
Za produžne gajtane duže od 15 metara, ali manje od 50 metara, koristite žice poprečnog preseka od 2,5 mm^2.
Zaštitite produžni kabl od oštrih predmeta, preterane topline i izlaganja vlazi ili vodi.

Ovaj električni alat zadovoljava nacionalne i međunarodne propise i uslove o bezbednosti. Popravke mora da obavlja isključivo kvalifikovano osoblje uz korišćenje originalnih rezervnih delova. Ako to nije urađeno moglo bi doći do velike opasnosti za korisnika.

SPECIFIČNA UPUTSTVA ZA SIGURNOST

UPOZORENJE!

Neke vrste drveta i proizvodi slični drvetu, posebno MDF (vlakna srednje gustoće) mogu da proizvode prašine koje štete zdravlju. Preporučuje se dakle upotreba atestirane maske koja sadrži filtere koji mogu da se menjaju, i osim toga preporučuje se korišćenje funkcije za odsisivanje prašine.

Uvek proveriti da li je utikač električnih aparata isključen iz struje onda kada se ne žele koristiti, pre svakog popravljanja, mazanja i pre nego što se menjaju delovi pribora kao na primer rezni listovi ili drugi alati za sečenje.

NE smeju se upotrebljavati rezni listovi izrađeni od visoko legiranog čelika za velike brzine (HSS-čelik).

Ne zaustavljati sečivo na način da se forsira mašina ili bočnim pritiskom. Uvek koristiti ispravno sečivo koje odgovara izvođenoj radnji.

Ne koristiti iskrivljena sečiva ili ona kojima nedostaju zupci.

Na taj način moglo bi doći do ozbiljne opasnosti, do ozlede korisnika ili drugih ljudi u blizini, i do istovremenog oštećenja mašine.

Upotrebljavati isključivo sečiva tipa preporučenog od strane prodavca, koja moraju biti u dobrom stanju. Ne koristiti rezne listove veće od navedenog prečnika. Koristiti isključivo rezne listove, koji odgovaraju ovoj mašini.

Broj okretaja naveden na reznom listu (okr./min) mora uvek da bude VEĆI u odnosu na broj okretaja (okr./min) naveden na testeri. Uvek proveriti da li strelica koja je eventualno otisnuta na reznom listu odgovara smeru okretanja motora.

Zupci sečiva uvek moraju da budu okrenuti prema dole, ako se gleda od ispred testere.

NE blokirati pokretnu zaštitu u otvorenoj poziciji.

Proveriti da li se pokretna zaštita može slobodno pokretati, bez da se zaglavljuje.

Držati zaštite u ispravnoj poziciji i paziti da budu u dobrom stanju. NE koristiti sečiva sa debljim trupom ili tanjim u odnosu na debljinu klina. (videti sliku «A»)

Uvek proveriti da udaljenost između klina i nazubljenog ruba sečiva testere ne bude veća od 5 mm. (videti sliku «B»)

Proveravati da nazubljeni rub sečiva testere nikad ne viri više od 5mm od gornje ivice klina. (videti sliku «C»)

Uvek održavati savršeno čistim osovinu koja drži sečivo i prirubnice.

Svaki put kada se menja sečivo, proveriti da li se udubljenje na prirubnici dobro oslanja na površinu sečiva. Proveriti da li je matica za blokiranje sečiva dobro stegnuta.

Ne previše stisnuti maticu.

Koristiti isključivo sečiva koja preporučuje proizvođač.

Ne puštati u rad mašinu dok je sečivo u kontaktu sa materijalom koji se obrađuje. Dobro proveriti da element koji se obrađuje ne sadrži eksere, zavrtnje koji strše ili bilo kakav materijal koji bi mogao da ošteti sečivo.

NE pokušavati na bilo koji način modifikovati uređaj.

Ne forsirati uređaj, već ga pustiti da sam radi. Na taj način uređaj i sečiva se manje troše, delotvornost je veća i mašina duže traje. Kada se koriste kružne testere, opremiti se štitnicima za sluh.

NE seći drvo deblje od 75mm, ne seći metal, kamenje, gumu, plastične elemente, kost, itd.

NE montirati na mašinu druge aparate ili kombinacije sečiva.

NE menjati na bilo koji način uređaj ili njegove zaštite/kontrole.

NE koristiti mašinu bez poklopca/zaštite. Kod svih operacija, uključujući i prolazno sečenje po čitavoj debljini, uvek koristiti zaštitu za sečivo, za klin i za mehanizam za zaustavljanje.

Pod prolaznim sečenjem misli se na radnje kada sečivo seče kroz čitavu debljinu komada, kod sečenja po strukturi ili poprečnog sečenja.

Uvek držati komad dobro naslonjen na merač ugla ili oslonac.

Uvek koristiti pritisnu šipku za sečenje protiv strukture drva uskih komada. Videti deo sa uputstvima koja se odnosi na sečenje protiv strukture drveta.

Uvek koristiti oslonac ili merač ugla za postavljanje i vođenje komada koji se obrađuje.

Nikad ne postavljati telo ili delove tela unutar prolaza sečenja sečiva.

Držati ruke izvan linije sečenja sečiva. Nikad ne pokušavajte iz bilo kojeg razloga stavljati ruke iza ili iznad uređaja koji seče.

Ako se komadić drveta slučajno zaglavi, isključiti mašinu iz struje pre vađenja zaglavljenog komada.

Materijal za obradu usmeravati prema sečivu samo u obrnutom smeru od smera rotacije.

Nikad ne koristiti vodilicu komada kao merač za sečenje prilikom operacija poprečnog sečenja.

NIKAD ne pokušavati osloboditi blokirano sečivo ukoliko pre toga niste ISKLJUČILI mašinu. Dobro pridržavati stražnji i bočni deo stola testere, u slučaju sečenja širokih ili dugačkih komada.

Izbegavati protivudar (odnosno povratak komada u vašem smeru) tako da održavate sečivo oštrim, držeći vodilicu komada paralelno u odnosu na sečivo testere i držati u poziciji držač udaljenosti, i mehanizme zaustavljače (ako su instalirani) i zaštite.

Komad u obradi ispustite tek tada, kada je potpuno pomeren iza sečiva. Uzdužne rezove ne izvoditi, ako je materijal za obradu iskrivljen ili deformisan ili ako komad nema ravan profil da može prolaziti uz oslonac.

Izbegavati komplikovane radnje i nikad ne postavljati ruke u takvu poziciju da bi, ukoliko bi došlo do iznenadnog pada ili sklizanja, same ruke mogle stupiti u kontakt sa sečivom. Nikad ne koristiti razređivače za čišćenje plastičnih delova mašine.

Razređivači mogu da oštete materijal. Koristiti isključivo meku i vlažnu krpu za čišćenje plastičnih delova.

Koristiti mašinu u dobro zračenom prostoru. Često uklanjati piljevinu. Da bi se sprečio rizik od požara, očistiti piljevinu prisutnu u unutrašnjosti testere. Piljevina može da šteti zdravlju.

Uvek upotrebljavati prikladan uređaj za odsisivanje prašine i nositi ispravnu opremu kao što je maska.

Zamenite umetak stola kada se istrosi.

Odložite i čuvajte hvataljke ili potiskivač kada nisu u upotrebi.

Izrada spojnih elemenata i žlebljenje se ne sme izvoditi bez odgovarajućeg uredjaja zaštite.

Ovaj alat se ne sme koristiti za falcovanje, glodanje, žlebljenje.

DELOVI APARATA IN ELEMENTI ZA UPRAVLJANJE (SLIKA 1)

1 Sto testere i komplet motorne jedinice
2 Ručka za pomeranje, 2 komada
3 Uzdužna vodilica
4 Prednji dio uzdužne vodilice (krači)
5 Stranski nastavak uzdužne vodilice (duži)
6 Sigurnosno dugme uzdužne vodilice, 2 komada
7 Dugme za podešavanje kose vodilice
8 Štitnik reznog lista
9 Noga stola, 4 komada
10 Donji podupirač, 4 komada
11 Točkovi
12 Nastavak za usisavanje piljevine
13 Uložak stola
14 Produžetak stola
15 Podupirač produžetka stola (sa strane), 2 komada
16 Prekidač za UKLJUČENJE/ISKLJUČENJE sa zaštitom zbog ponovnog uključenja

MONTAŽA NOGU RADNOG STOLA TESTERE

Radni sto okrenite tako, da je donja strana okrenuta na gore (slika 2). Četiri noge radnog stola (slika 2.1) montirajte sa priloženim zavrtnjima i maticama na svaki ugao okrenutog radnog stola. Dva duža vezna dela radnog stola (slika 2.2) i dva kraća vezna dela nogu radnog stola (slika 2.3) montirajte sa priloženim zavrtnjima i maticama na noge radnog stola. Na krajeve nogu radnog stola pričvrstiite poklopac od gume (slika 2.4). Provijerite sve zavrtnje i matice te ih prema potrebi dodatno zategnite.

MONTAŽA TOČKOVA

Taj uređaj opremljen je sa točkovima za lakše pomeranje i transportovanje uređaja na radnom mestu. Komplet točkova montirajte sa priloženim zavrtnjima i maticama na predviđena mesta (slika 3.1) na obe zadnje noge radnog stola.

MONTAŽA RUČKI ZA POMERANJE

Kod kupovine uređaja dobili ste i dve sklopljive ručke za pomeranje uređaja, koje omogoćavaju njegovo jednostavno podizanje i pomeranje. Obe ručke montirajte na dve prednje noge radnog stola (slika 4.1). Spomenute ručke (slika 4.2) pričvrstite sa četiri priložena zavrtnja i matica.

MONTAŽA PREKIDAČA ZA UKLJUČENJE/ ISKLJUČENJE

Zatim pričvrstite prekidač za UKLJUČENJE/ISKLJUČENJE na levu stranu montažne ploče (slika 5.1).
Prekidač mora biti montiran tako, da se zeleno dugme ON (UKLJUČENJE) nalazi na gornjoj strani (slika 5.2). Prekidač pričvrstite pomoću priloženih zavrtnja i matica.

Taj uređaj opremljen je sa zaštitnim prekidačem protiv ponovnog uključenja. Ako dođe u toku rada uređaja do prekida električnog napona ili, ako se utikač priključnog kabela izvuče iz mrežne utičnice, pre nego što je bio uređaj isključen, uređaj neće početi samostalno raditi, iako se električni napon ponovno uspostavi a isto tako neće početi raditi, ako utikač priključnog kabla ponovo namestite u mrežnu utičnicu. Uređaj je potrebno najpre uključiti sa prekidačem UKLJUČENJE/ISKLJUČENJE.

MONTAŽA NASTAVKA ZA ODSISAVANJE PILJEVINE

Nastavak za odsisavanje piljevine (slika 6.1) montirajte sa priloženim zavrtnjima sa šestougaonom glavom na otvor za izduvavanje piljevine na kućištu motora i reznog lista. Manju cev pričvrstite na nastavak za odsisavanje sa strane (slika 6.2). Drugi kraj cevi još nemojte pričvršćivati.
PAŽNJA: Postupak sastavljanja u nastavku moraju izvoditi dve osobe.
Uređaj ponovo postavite u normalan položaj. Točkovi dodirujo tlo samo tada, kada je prednji deo uređaja podignut pomoću sklopljivih ručica za pomeranje.

MONTAŽA PREDNJEG (kraćeg)/ BOČNOG (dužeg) NASTAVKA UZDUŽNE VODILICE

Namestite nastavak uzdužne vodilice te ga pričvrstite sa dva spoljna zavrtnja prednjih nogu radnog stola (slika 7.1).

MONTAŽA KOMBINOVANOG UZDUŽNOG GRANIČNOG I KOSOG LIMA

Kombinovani uzdužni granični i kosi lim umetnite u usmerivački nastavak (slika 8.1).

MONTAŽA UZDUŽNE VODILICE (SL. 11)

Za sastavljanje pripremite dva zavrtnja. Oba zavrtnja stavite u T-otvor (slika 8.2) uzdužne vodilice.

Upozorenje! Pre izvođenja radova za održavanje i podešavanje morate uređaj odvojiti od električne mreže.

MONTAŽA ŠTITNIKA REZNOG LISTA

Štitnik reznog lista je kompletna jedinica sa napravom za odsisavanje piljevine i mora biti uvek pričvršćen na uređaju. Štitnik reznog lista pričvrstite sa priloženim zavrtnjima (slika 9.1). Proverite da li štitnik reznog lista nesmetano radi.

ZAMENA REZNOG LISTA

Pažnja! Rezni list je vrlo oštar, zbog toga potrebno je njime vrlo oprezno rukovati. Prema mogućnosti upotrebljavajte odgovarajuće zaštitne rukavice.

Rezni list podignite do najvišje točke (vidi uputstvo za dizanje i spuštanje reznog lista (slika 10).

Odstranite šest zavrtnja sa krrstanim glavama (slika 11.1), skinite uložak stola i zatim na otvoru. Sa odgovarajućim priloženim ključem odvijte sigurnostni zavrtanj reznog lista (odvijanje u smeru kazaljke na satu).

Nov rezni list namestite na osovinu motora. Kod toga moraju biti zubi reznog lista, gledano sa prednje strane uređaja, usmereni na dole.

NAPOMENA: Kod upotrebe uređaja morate redovito provjeravati sigurnostni zavrtanj reznog lista.

DIZANJE I SPUŠTANJE REZNOG LISTA

Za podizanje reznog lista vrtite ručku u smeru kazaljke na satu (slika 12.1). Za spuštanje reznog lista vrtite ručku za podešavanje visine u suprotnom smjeru kazaljke na satu. Dubina rezanja može se podešavati pomoću merne pločice za dubinu i odgovarajuče kazaljke (slika 12.2) iznad ručke za podešavanje visine.

PODEŠAVANJE NAKLONA REZNOG LISTA

Uređaj je opremljen sa jedinicom reznog lista, koja omogučava uglove rezanja između 0° i 45°.

Za podešavanje jedinice reznog lista upotrebite oba odgovarajuča zaštitna dugmeta (slika 13.1). Popustite oba dugmeta i nastavite ugao rezanja pomoču mere u stepenima iznad prednjeg zaštitnog dugmeta (slika 13.2).

Kada je želeni ugao podešen, ponovo zategnite oba zaštitna dugmeta. Napomena: Mera u stepenima važi samo kao okvirna vrednost. Za precizan ugao rezanja preporučavamo upotrebu podesivog uglomera.

NAPOMENA: Kod svih električnih problema izvucite utikač priključnog kabla iz mrežne utičnice i zatim za savet upitajte stručnjaka za elektriku. Radi sigurnog i pouzdanog delovanja preporučujemo, da se sve popravke, osim zamene ugljenih četki, izvode u ovlaštenoj servisnoj radionici.

TEHNIČKI PODACI	
Priključenje na mrežu	230 V ~ 50 Hz
Nazivna ulazna snaga	S1 1430 S2 30min 2000W
Broj okretaja u praznom hodu	2800 min^{-1}
Rezni list	315 x 30 mm otvor
Maks. rez @ 90°	83 mm
Maks. rez @ 45°	50 mm
Težina	54 Kg

UVOD

Zahvaljujemo Vam što ste kupili ovaj proizvod.On je bio podvrgnut kompleksnim procedurama koje imaju za cilj osiguravanje kvalitete. Maksimalno smo se potrudili da on stigne do Vas u perfektnim uvjetima(uslovima). U svakom slučaju, ukoliko pronađete na njemu bilo kakav problem ili ako imate potrebu za našoj pomoći obratite se našoj službi koja pruža tehničku podršku klijentima. Da biste što lakše pronašli Vama najbliži centar konzultirajte brojeve koji se navode na stražnjem dijelu ovog priručnika.

PRIJE SVEGA SIGURNOST

Prije nego što počnete koristiti ovaj električni uređaj, uvijek usvojite slijedeće osnovne mjere sigurnosti na način da smanjite rizik od požara, električnog udara te tjelesnih povreda. Vrlo je važno da pročitate priručnik sa uputstvima da biste razumjeli primjenu uređaja, njegova ograničenja kao također(r) i potencijalni rizik prilikom korištenja istog.

GARANTNI LIST(POTVRDA)

Poduzeće/preduzeće koje je proizvelo ovaj uređaj garantira za njega u trajanju od 2 godine od datuma kupovine istog. Garancija ne pokriva strojeve(mašine) koje su namijenjene iznajmljivanju. Preuzimamo na sebe obavezu da zamijenimo dijelove koji nisu perfektni zbog kvarova ili zbog propusta u proizvodnji. Garancija neće obuhvatiti, ni u kom slučaju plaćanje direktne ili indirektne odštete ili naknadu troškova. Osim toga iz garancije je isključena: zamjena dijelova izloženih trošenju, nepravilna upotreba, profesionalna upotreba kao također(r) i troškovi transporta te ambalažnog materijala, koji su uvijek na teret klijenta.
Eventualni proizvodi koji su poslani radi popravljanja sa transportom na teret primaoca neće biti prihvaćeni. Osim toga dodajemo da ako se uređaj na bilo koji način izmijeni ili se bude koristio sa opremom koju nije odobrilo poduzeće/preduzeće proizvođač uređaja, garancija će automatski prestati da važi. Poduzeće/preduzeće proizvođač otklanja sa sebe bilo koju civilnu odgovornost u slučaju nepravilne upotrebe stroja/mašine ili u slučaju nepoštivanja uputstava koji su u vezi sa funkcioniranjem, podešavanjem ili održavanjem istog. Tehnička podrška u periodu pokrivenom garancijom je moguća samo ako se podnese zahtjev Autoriziranoj post-prodajnoj usluzi te uz njega treba priložiti i dokaz o kupovini stroja/mašine(račun). Preporučujemo Vam da odmah nakon kupovine stroja/mašine provjerite je li neoštećen i u cjelokupu te da pažljivo pročitate uputstva o upotrebi prije nego što počnete sa njegovim korištenjem.

ZAKONSKA PRAVA

Ova garancija nije na štetu eventualnog državnog pravilnika.

ODBACIVANJE PROIZVODA

Kada bude potrebno da se ovaj proizvod odbaci jer je postao neupotrebljiv ili iz bilo kojeg drugog razloga , ne smije se tretirati kao običan svakodnevni otpad. Da bi se očuvala čovjekova okolina te da bi se sveo na minimum negativni sraz sa ambijentom, pobrinite se na pravilan način da ga reciklirate i odbacite na način da ga odvezete u lokalni centar za sakupljanje otpada ili u neki drugi autorizirani centar. U slučaju da niste sigurni, konzultirajte lokalnu ustanovu koja je odgovorna za sakupljanje i odbacivanje otpada koja će Vas obavijestiti o mogućim alternativnim načinima koje se tiču recikliranja i/ili odbacivanja.

ELEKTRIČNI PODACI

VAŽNO

Ovaj je proizvod opremljen zapečaćenim električnim utikačem koji je kompaktibilan sa uređajem te napajanjem strujom u vašoj zemlji te zadovoljava i rekvizite internacionalnih propisa.
Ovaj aparat se treba povezati sa naponom koji je jednak onome navedenom na tabli s podacima. Ako primijetite na utikaču ili na kabelu oštećenja, trebate ih zamijeniti kompletnom grupom koja je identična onoj originalnoj.
Uvijek slijedite propise koji su na snazi u Vašoj zemlji u vezi sa električnim povezivanjem.
Ako imate neke sumnje u vezi sa time obratite se uvijek kvalificiranom tehničaru.

OPĆA/OPŠTA UPUTSTVA ZA SPREČAVANJE NESRETNIH SLUČAJEVA

Prije nego što pokrenete ovaj stroj/mašinu važno je da pročitate, razumijete i slijedite pažljivo ova uputstva da biste garantirali/garantovali bilo radnikovu sigurnost bilo ostalih kao također(r) i da biste osigurali dug životni vijek stroja/mašine.
Naučite kako koristiti ovaj električni aparat, zapamtite koja su njegova ograničenja u radu te koji potencijalni rizici postoje u vezi sa njegovim radom.
Držite i pohranite ova uputstva na sigurnom mjestu da biste ih mogli i ubuduće konzultirati

Izbjegavajte slučajno pokretanje - Iskopčajte električne aparate

Uvijek kontrolirajte da li su ključevi za regulaciju te prekidači izvučeni iz uređaja prije nego što ga pokrenete.

Uvjerite se da je prekidač u poziciji ISKLJUČEN prije nego što povežete strojni aparat na mrežu.
Uvjerite se da je strojni alat iskopčan sa napajanja strujom kada se ne koristi, prije održavanja,podmazivanja ili regulacije te kada se zamijenjuje oprema kao što su na primjer sječiva, svrdla i glodalice.

OBAVITE INSPEKCIJU OŠTEĆENIH DIJELOVA

Prije nego što nastavite sa korištenjem strojnog aparata trebate ga pažljivo kontrolirati da biste se uvjerili da radi na pravilan način te u skladu sa svojom specifičnom namjenom.
Kontrolirajte poravnavanje dijelova u pokretu, uvjerite se da se nisu ukliještili , da nema pucanja dijelova te da je električni strojni aparat pravilno montiran.
Provjerite sve ostale uvjete/uslove koji bi mogli utjecati na funkcioniranje električnog strojnog aparata.
Zaštitni dijelovi ili bilo koji drugi komad koji je oštećen se trebaju zamijeniti ili popraviti u autoriziranom centru za održavanje osim u slučaju u kojem ovaj priručnik sa uputstvima navodi drugačije indikacije.
Bilo koji prekidač koji ne radi na pravilan način se treba zamijeniti pri autoriziranom centru za održavanje.
Ne koristite električni strojni aparat ukoliko prekidač za UKLJUČEN/ISKLJUČEN ne uključuje i ne isključuje aparat.
Prašina koja se stvara za vrijeme obrađivanja materijala je štetna za zdravlje.
Savjetujemo nošenje prikladne maske protiv prašine.
Za vrijeme izvršenja radova uvijek koristite sredstva individualne zaštite : naočari za sprečavanje nesretnih slučajeva, rukavice, zaštitnu masku, štitnike za uši, obuću koja ne klizi .
Ne nosite na sebi odjeću ili nakit koji lepršа te vežite dugu kosu na način da se ne zaplete u dijelove aparata koji su u pokretu.
Uvijek radite na stabilnoj bazi.
Čvrsto blokirajte stezaljkom komad koji obrađujete.
Održavajte zonu u kojoj radite čistom te urednom.
Rukujte električnim aparatom koristeći obje ruke.
Ne otvarajte i ne modificirajte ni u kom slučaju električni aparat i njegovu opremu.
Ne izlažite električni aparat kiši i ne koristite ga u situacijama u kojima se može smokriti ili ovlažiti.
Održavajte radnu zonu dobro osvijetljenom.
Ne koristite električni strojni aparat u zonama u kojima postoji opasnost od eksplozije ili požara zbog sagorljivih materijala, zapaljivih tekućina, lakova, benzina, itd. plinova/gasova ili zapaljive prašine koji su eksplozivne prirode.

PRIPAZITE NA DJECU I NA DOMAĆE ŽIVOTINJE

Trebate držati djecu i domaće životinje na odstojanju od radne zone.
Svi električni strojni aparati se trebaju držati daleko od dosega djece. Kada ih ne koristite , pohranite električne strojne aparate u ormar ili u suhu prostoriju te ih zaključajte.

KORISTITE PRIKLADNU SPRAVU

Izaberite spravu koja je prikladna tipu posla koji se treba obaviti. Ne koristite spravu za tip posla za koji nije projektiran. Ne koristite silom malu spravu za posao koji obično obavlja sprava za težak rad. Ne koristite sprave za svrhe za koje nisu namijenjene.

NE KORISTITE SILOM ELEKTRIČNI STROJNI APARAT

Električni aparat će bolje obavljati posao, biće sigurniji te će Vas služiti na bolji način ako ga budete koristili na brzini za koju je bio projektiran.

UVIJEK OBAVITE PAŽLJIVO ODRŽAVANJE STROJNOG APARATA

Održavajte dobro naoštrenim i čistim sredstva za sječenje kako biste postigli bolji i sigurniji efekt rada.
Slijedite uputstva o podmazivanju i zamjeni opreme.
Održavajte drške/ručke suhima, čistima i bez ulja ili masti na njima.
Uvjerite se da su otvori za ventilaciju čisti i bez prašine. Ako su otvori za ventilaciju začepljeni može doći do prezagrijavanja i oštećenja motora.
Ako se ovaj aparat treba koristiti na jednoj određenoj visini, treba koristiti skele sa ogradom ili platformu u obliku tornja na način da se garantira određena sigurnost.

ZAŠTITA OD ELEKTRIČNOG UDARA

Izbjegavajte kontakt tijela sa uzemljenim površinama (na primjer cijevima, radijatorima, mašinom za pranje/perilicom posuđa i hladnjacima/frižiderima).

KABLOVI ZA NAPAJANJE

Ne trzajte i ne natežite kabl za napajanje da biste ga iskopčali iz mreže.
Nikada ne prenosite električni aparat noseći ga za kabl za napajanje. Držite kabl za napajanje daleko od izvora topline, ulja, rastapajućih sredstava i oštrih ivica.
Periodično pregledajte kabl za napajanje aparata a ako primijetite da je oštećen dajte da ga zamijeni autorizirana služba za održavanje.
Periodično pregledajte kablove produživače te ih zamijenite ako su oštećeni.
NE koristite kablove ili kolut žice sa dva provodnika za električne uređaje sa uzemljenjem.
Koristite uvijek kablove ili kolutove produžetke sa tri provodnika na način da žicu za uzemljenje povežete sa uzemljenjem.
Uvijek odmotajte do kraja eventualni kabl produžetak.
Kada se radi o kablovima produžecima do 15 metara koristite provodnike sa poprečnim presjekom od 1,5 mm².
Kada se radi o kablovima koji su duži od 15 metara ali manje od 40 m koristite provodnike sa poprečnim presjekom od 2,5 mm².
Zaštitite kabl produžetak od oštrih predmeta, pretjerane topline i ne izlažite ih vlagi ili vodi.

Ovaj električna naprava zadovoljava sve nacionalne i internacionalne propise te sigurnosne rekvizite. Popravke treba obaviti isključivo kvalificirano osoblje koristeći pri tome originalne rezervne dijelove. Ako to ne napravite ono za korisnika može predstavljati izvor ozbiljne opasnosti.

SPECIFIČNA UPUTSTVA U VEZI SA SIGURNOSTI

PAŽNJA!

Neka vrsta drveta i proizvodi slični drvetu, naročito MDF (Vlakna srednje gustoće) mogu stvoriti prašinu koja predstavlja opasnost za zdravlje. Zato Vam savjetujemo da koristite prikladnu masku koja ima u sebi filtere koji se mogu zamijeniti te da koristite funkciju za usisavanje prašine.

Uvjerite se da je utikač električne naprave uvijek iskopčan iz utičnice u slučajevima u kojima ne želite koristiti tu napravu- prije popravljanja, podmazivanja te prije zamjene opreme kao što su na primjer sječiva, svrdla i glodalice.

Ne koristite sječiva koja su napravljena od HSS(brzog čelika).

Ne zaustavljajte sječivo forsirajući stroj/mašinu ili pritiskajući bočno.

Uvijek koristite prikladno sječivo s obzirom na operaciju koju trebate obaviti.Ne koristite savijena sječiva ili ona na kojima nema nazubljenja, radite li sa takvim sječivima stvara se opasna situacija te može doći do povređivanja bilo radnika bilo osoba koje se nalaze u blizini kao također(r) i do oštećenja stroja/mašine.

Koristite isključivo sječiva tipa kojeg savjetuje proizvođač i koja su u dobrom stanju.

Uvjerite se da se strelica koja je odštampana na sječivu podudara sa smjerom rotacije motora. Zupca na sječivu trebaju uvijek biti okrenuta prema dolje ako gledate pilu od naprijed.

Ne koristite veća sječiva od specificiranog dijametra,

Koristite sječiva koja su prikladna baš za ovaj stroj/mašinu. Brzina rotacije koja je navedena na sječivu treba biti VEĆA od brzine rotacije stroja/mašine.

Ne blokirajte mobilnu zaštitu u otvorenom položaju.

Kontrolirajte da li se mobilna zaštita slobodno pomiče, bez da se blokira,

Držite zaštitu na njihovom mjestu te je održavajte u dobrom stanju.

Ne koristite sječiva koja imaju tijelo deblje ili tanje od debljine klina (pogledajte sliku “A”).

Uvijek se uvjerite da je udaljenost između klina i nazubljenog dijela sječiva pile ne prekoračuje 5 mm (pogledajte sliku”B”).

Uvjerite se da nazubljeni dio sječiva pile ne bude istureniji od 5 mm od gornjeg ruba klina(pogledajte sliku”C”).

Održavajte uvijek čistima osovinu nosač sječiva te prirubnice.

Svaki put kada se zamjenjuje sječivo, kontrolirajte da se prirubnica dobro nasloni na površinu sječiva. Uvjerite se da se matica za blokadu sječiva dobro stegnula.Ne stežite previše maticu.

Ne puštajte stroj/mašinu u rad sa sječivom koje je u kontaktu sa komadom koji se obrađuje.

Kontrolirajte da komad koji obrađujete nema čavala, isturenih šarafa ili drugih nepravilnosti koje bi mogle dovesti do oštećenja sječiva.

Ne pokušavajte ni na koji način izmijeniti stroj/mašinu.

Ne forsirajte stroj/mašinu; pustite je da sama obavi posao. Na ovaj način se reducira istrošenje stroja/mašine i sječiva te se produžuje njihovo trajanje.

Kada se koriste kružne pile, opremite se štitnicima za uši.

NE sječite drvo koje je deblje od 75 mm, ne režite metal, kamen, plastične materijale, kosti itd.

NE montirajte na stroj/mašinu druge naprave ili kombinacije sječiva. NE izmjenjujte ni na koji način stroj/mašinu niti zaštitu/ kontrole.

Prilikom svih operacija, uključujući i sječenje sa prolaskom, koristite zaštitu za sječivo, klin te kvačice za antireakciono zaustavljanje. Kada se govori o sječenju s prolaskom govori se o operacijama u kojima sječivo reže kroz čitavi komad bilo poprečno bilo slijedeći vlakna. Uvijek držite komad dobro naslonjen na mjerač kuta/ugla ili naslonik.

Uvijek koristite štapić gurač za rezanje vlakana uskih komada. Pogledajte odjeljak priručnika sa uputstvima koji govori o rezanju vlakana.

Uvijek koristite naslon te štapić gurač prilikom postavljanja i vođenja komada koji se obrađuje.

Nikad se ne približavajte tijelom ili dijelovima tijela mjestu koje prelazi sječivo prilikom rezanja. Držite ruke izvad putanje rezanja.

Nikada ne pokušavajte staviti ruke iza ili iznad sprave za rezanje ni u kom slučaju.

Ako se stroj/mašina blokira zbog drvenih komadića koji su ostali u njegovoj unutrašnjosti, isključite ga/je te izvucite utikač iz električne utičnice prije nego što pokušate ukloniti komadiće koji su doveli do blokade.

Unesite komad u sječivo samo u smjeru koji je suprotan od smjera rotacije.

Nikada ne koristite komad – vodič kao mjerač sječenja za vrijeme poprečnog rezanja.

Ne pokušavajte NIKADA osloboditi blokirano sječivo bez da prethodno ISKLJUČITE stroj/mašinu.

Pridržavajte na prikladan način stražni te bočne dijelove radnog stola sa pilom u slučaju da trebate rezati duge ili široke komade.

Izbjegavajte povratak komada u vašem smjeru na način da držite dobro naoštrenim sječivo, držeći komad-vodič paralelno sa oštricom sječiva te održavajući u položaju distancijator, kvačice za antireakcijsko zaustavljanje(ukoliko su instalirani)te zaštitu.

Ne sječite kontra vlakana komade koji su deformirani ili iskrivljeni te komade koji nemaju ravni profil koji se može voditi uzduž naslona.

Izbjegavajte komplicirane/komplikovane situacije te ne držite ruke na mjestima u kojima bi lako mogle skliznuti te doći u dodir sa sječivom.

Nikada ne koristite rastapajuća sredstva da biste očistili plastične dijelove stroja/mašine. Rastapajuća sredstva bi mogla oštetiti materijal.

Koristite isključivo mekanu i vlažnu krpu da biste očistili plastične dijelove.

Koristite stroj/mašinu u dobro provjetrenom ambijentu.

Vrlo često trebate odvoziti piljevinu a da biste smanjili rizik od požara, očistite unutrašnjost pile od piljevine.

Piljevina može djelovati štetno po zdravlje; koristite uvijek prikladan uređaj za sakupljanje prašine te nosite na sebi prikladnu masku.

Zamijeniti umetak za stol kada se istroši.

Štapić gurač treba uvijek biti pohranjen sa mašinom kada se ne koristi.

Ižlebljenje ne bi se trebalo provesti bez prikladnog čuvanja kao tunel straža.

Kružne pile ne mogu se koristiti za pravljenje žlebova (zaustavljen žleb).

KOMPONENTE I KONTROLE (SL.1)

1 Ukupan komplet radnog stola i motora
2 Ručke za podizanje
3 Komad-vodič
4 Prednji kanal za vođenje komada(kratki)
5 Bočni kanal za vođenje komada(dugi)
6 2 ručke zaustavljači za vođenje komada
7 Ručica za regulaciju kutnog vođenja
8 Zaštita sječiva
9 4 nožice
10 4 donja podupirača za pridržavanje
11 Grupa točkova
12 Otvor za usisavanje prašine
13 Umetak za stol
14 Rastezanje stola
15 2 podupirača koji pridržavaju stol prilikom rastezanja
16 Prekidač uključen/isključen sa nultim naponom

MONTAŽA NOŽICA PRIDRŽAVAČA

Preokrenite naglavačke stol sa pilom. Pričvrstite četiri nožice za pridržavanje(Sl.2.1) na svaki kut (ugao) stola koristeći matice i zavrtnjeve koji su priloženi. Sada pričvrstite dva duga pridrživača nožica (Sl.2.2), iza kojih slijede dva kratka pridrživača (Sl. 2.3) te ih osigurajte maticama i zavrtnjevima kojima ste opremljeni.
Montirajte gumene nožice na završnim dijelovima svakog od četiri nožice(Sl. 2.4).
Uvjerite se da su sve matice i svi zavrtnjevi dobro pričvršćeni stežući ih ako bude potrebno.

MONTAŽA GRUPE TOČKOVA

Ovaj stroj/mašina se prilaže sa grupom točkova koje omogućuju njegovo/njeno jednostavno pomjeranje. Pričvrstite točkove na dvije stražnje nožice za pridržavanje, pričvršćujući dvije kvake (Sl.3.1) sa maticama i zavrtnjevima kojima ste opremljeni.

MONTAŽA RUČAKA ZA PODIZANJE

Postoje dvije ručke sa zatvaračima koje omogućuju da se na jednostavan način podigne stroj/mašina u slučaju premještanja. Dvije ručke se pričvršćuju na dvije prednje nožice (Sl. 4.1). Pričvrstite dvije ručke (Sl. 4.2) koristeći četiri matice i zavrtnjeve kojima ste opremljeni.

MONTAŽA PREKIDAČA ZA UKLJUČENO – ISKLJUČENO

Pričvrstite prekidač za uključeno-isključeno na krak sa otvorom koji je za to predviđen (Sl. 5.1). Kontrolirajte da li je prekidač pričvršćen sa zelenim dugmetom za uključivanje koji treba biti gore (Sl. 5.2). Pričvrstite ih na njihovo mjesto koristeći matice i zavrtnjeve kojima ste opremljeni.

Ovaj stroj/mašina je opremljena “Prekidačem sa nultim voltom” koji u slučaju prekida snabdijevanja strujom ili u slučaju iskopčavanja utikača iz utičnice prije isključivanja stroja/mašina onemogućuje da se ona neočekivano pokrene kada struja ponovo dođe ili kada se ukopča utikač u utičnicu. Kao garancija sigurnosti, stroj/mašina se ponovno pokreće samo ako ga/je uključite pritiskajući prikladan prekidač za uključeno/isključeno.

MONTAŽA OTVORA ZA USISIVANJE PRAŠINE

Pričvrstite u poziciju adapter za usisivanje prašine (Sl. 6.1) na otvor ležaja motora/sječiva koristeći šestostrane zavrtnjeve kojima ste opremljeni. Povežite malu cijev sa bočnim utikačem (Sl. 6.2. Momentalno nemojte pokušavati povezivanje suprotnog završnog dijela cijevi.
PAŽNJA: Za ovu proceduru postoji potreba za dvama osobama.
Sada je moguće ponovo postaviti stroj/mašinu u okomiti/vertikalni položaj. Podsjećamo Vas da će točkovi dodirnuti zemlju tek kada se podigne prednji dio stroja/mašine uzimajući ga/je za dvije ručke sa zatvaračima za podizanje.

MONTAŽA PREDNJEG KANALA(KRATKOG) I BOČNE (DUGOG) VODILJE KOMADA

Postavite kanal vodilje komada i pričvrstite ga u položaj uz pomoć dva zavrtnja (Sl. 7.1).

MONTAŽA KOMBINIRANE KVAKE ZA VODILJU KOMADA I ZA UGAONU/KUTNU VODILJU

Pažljivo postavite kombiniranu kvaku za vodilju komada i ugaonu/kutnu vodilju u kanal za vođenje (Sl. 8.1).

MONTAŽA VODILJE KOMADA (SL.11)

Lokalizirajte dva zavrtnja (Sl. 8.2); postavite dva zavrtnja u otvor u obliku slova “T” na vodilji komada.

Pažnja! Prije nego što počnete sa bilo kakvim održavanjem stroja/mašine ili izmjena na njemu/njoj iskopčajte ga/je s napajanja strujom.

MONTAŽA ZAŠTITNOG DIJELA NA SJEČIVU

zaštitini dio na sječivu ima otvor za usisivanje prašine te se uvijek postavlja na stroj/mašinu. Pričvrstite zaštitni dio sječiva uz pomoć zavrtnjeva kojima ste opremljeni (Sl. 9.1). Uvjerite se da zaštitni dio na sječivu radi bez problema.

ZAMJENA SJEČIVA

Pažnja! Sva sječiva za pile su izuzetno naoštrena te se treba paziti prilikom rukovanja istima.Gdje god je to moguće, koristite prikladne rukavice.

Podignite sječivo sve do maksimalne pozicije (pogledajte odjeljak koji govori o tome na koji način podizati i spuštati sječivo) (Sl.10).

Izvadite umetak za stol odvijajući šarafe na križ/krst (Sl.11.1), poslije podignite najprije stražnji dio umetka koristeći otvor u koji stavljate prste. Koristeći ključ za vađenje sječiva, izvadite zavrtanj koji blokira sječivo(odvijajući ga u smjeru kazaljki na satu).

Postavite novo sječivo na osovinu motora, provjeravajući da se sječivo postavlja sa zubima prema dolje ako ih gledate od prema naprijed.

NAPOMENA: Za vrijeme upotrebe, kontrolirajte u pravilnim vremenskim razmacima da je zavrtanj za blokadu sječiva dobro stegnut.

PODIZANJE I SPUŠTANJE SJEČIVA

Da biste podigli sječivo, okrenite ručku u smjeru kazaljki na satu (Sl. 12.1). Da biste spustili sječivo, okrenite ručku u smjeru suprotnom od smjera kazaljki na satu.Moguće je podesiti dubinu sječenja koristeći skalu za dubinu i indikator (Sl. 12.2) koji je postavljen iznad ručke za podizanje.

NAGIB SJEČIVA

Ovaj je stroj/mašina opremljen/a sistemom za nagib sječiva da bi mogao rezati kut/ugao između 0 i 45°.

Da biste stavili pod nagib grupu sječiva, pronađite dvije ručice za blokadu sječiva (Sl. 13.1) olabavite ih obje i izaberite kut/ugao rezanja koristeći ljestvicu sa stupnjevima/stepenima koja se nalazi iznad prednje ručice za blokadu. Kada namjestite prikladan kut/ugao, stegnite dvije ručice za blokadu.

NAPOMENA: Ljestvica sa stepenima/stupnjevima je jednostavan vodič; za precizno koso rezanje se savjetuje korištenje kutomjera/uglomjera koji se može regulirati.

NAPOMENA: u slučaju da se pojavi bilo kakav problem električne prirode, izolirajte stroj/mašinu i iskopčajte utikač iz utičnice prije nego što stupite u kontakt s kvalificiranim električarem. Radi što veće sigurnosti te pouzdanosti, sve popravke - izuzev zamjene četaka do kojih se može doprijeti izvana – treba obaviti samo autorizirani centar za podršku.

TEHNIČKE SPECIFIČNOSTI	
Napon	230 V ~ 50 Hz
Motor	S1 1430 S2 30min 2000W
Brzina na prazno	2800 min^{-1}
Dimenzije sječiva	315 x 30 mm otvor
Maks. sječenje na 90°	83 mm
Maks.sječenje na 45°	50 mm
Težina	54 Kg

GB Producer/Producent

Nutool UK
Unit 7, 2nd Floor Napier House,
Corunna Court, Warwick, CV34 5HQ
Great Britain
: +44 (0) 1926 482880
: +44 (0) 1926 419553
e-mail: customerservice@nutool.co.uk

D

PRO SALES GMBH (Abt. Service)
Ferdinand Porsche Strasse 16
D - 63500 Seligenstadt
: 0049 1805 237600
: 0049 6182 9938719
e-mail: service@druckluft-profi.de

F

Mecafer
112, Chemin de la forêt aux Martins
ZAC Briffaut est - BP 167
26906 VALENCE cedex 9
France
: 0033 04 75 41 84 50
: 0033 04 75 41 83 71

I

Nutool by FINI NUAIR S.p.A.
via Einaudi 6
10070 Robassomero (TO)
Italy
: 0039 011 9233 000
: 0039 011 9241 138
e-mail: assistenza@nuair.it

E

NUAIR IBÈRICA
Rua da Gândara nº 359
Zona Industrial de Cortegaça
Apartado 107
3885-246 Cortegaça Ovar
Portugal
: (00351) 256 580 930
: (00351) 256 580 931
e-mail: geral@nutiberica.pt

P

NUAIR IBÈRICA
Rua da Gândara nº 359
Zona Industrial de Cortegaça
Apartado 107
3885-246 Cortegaça Ovar
Portugal
: (00351) 256 580 930
: (00351) 256 580 931
e-mail: geral@nutiberica.pt

PL

Nuair Polska Sp. z o.o.
ul. Szyszkowa 20a
02-285 Warszawa
Poland
: 0048 022 668 05 80
: 0048 022 668 05 88
e-mail: nuair@nuair.pl

A

Real-Maschinen-Service
Laßnitzthal 17
A - 8200 Gleisdorf
: 0043 3133 8032-10
: 0043 3133 8032-6
e-mail: service@nuair.eu

Dichiarazione di conformità CE - Declaration of compliance EEC - Déclaration de conformité CE - EG Konformitätserklärung
Declaración de conformidad CE - Declaração de conformidade CE - Verklaring van overeenstemming EEG - CE-Overensstemmelseserklæring
Försäkran om CE-överensstämmelse - CE Vaatimustenmukaisuusvakuutus - Δηλωση συμμορφωσης CE - Oświadczenie o zgodności KE - Izjava o sukladnosti
direktivama EZ - Izjava o skladnosti ES - EK Megfelelési nyilatkozat - ES Prohlášení o shodě - Prehlásenie ES o zhode - Декларация о соответствии нормам ЕО -
EF-overensstemmelseserklæring - AT uygunluk beyanı - Declaraţie de conformitate CE - Декларация за съответствие по стандарт на ЕО
Izjava o sukladnosti propisima EZ - Deklaracija dėl EB reikalavimų vykdymų - Vastavusdeklaratsioon EK - Paziņojums par atbilstību EK prasībām - Izjava o CE prikladnosti

NOI DICHIARIAMO CHE LA COSTRUZIONE DEL SEGUENTE PRODOTTO - WE DECLARE THAT THE FOLLOWING PRODUCT - LA SOCIETÉ DECLARE QUE
LA CONSTRUCTION DU PRODUIT SUIVANT - WIR ERKLÄREN HIERMIT, DASS DIE KONSTRUKTION DES NACHFOLGEND AUFGEFÜHRTEN PRODUKTES
NOSOTROS DECLARAMOS QUE LA CONSTRUCCIÓN DEL SIGUIENTE PRODUCTO - NÓS DECLARAMOS QUE A CONSTRUÇÃO DO PRODUCTO SEGUINTE
WIJ VERKLAREN DAT DE CONSTRUCTIE VAN ONDERSTAAND PRODUCT - VI ERKLÆRER, AT KONSTRUKTIONEN AF NEDENSTÅENDE PRODUKT
VI FÖRSÄKRAR ATT KONSTRUKTIONEN HOS FÖLJANDE PRODUKT - VAKUUTAMME, ETTÄ SEURAAVA TUOTE ON VALMISTETTU
ΕΜΕΙΣ ΔΗΛΩΝΟΥΜΕ ΟΤΙ Η ΚΑΤΑΣΚΕΥΗ ΤΟΥ ΠΑΡΑΚΑΤΩ ΠΡΟΪΟΝΤΟΣ - OŚWIADCZAMY, ŻE BUDOWA NASTĘPUJĄCEGO WYROBU
MI POTVRĐUJEMO DA JE OVAJ PROIZVOD KONSTRUIRAN - IZJAVLJAMO, DA JE V NADALJEVANJU NAVEDEN PROIZVOD
KIJELENTJÜK, HOGY AZ ALÁBBI TERMÉK SZERKEZETE - PROHLAŠUJEME, ŽE VÝROBA TOHOTO VÝROBKU - PREHLASUJEME, ŽE VÝROBA TOHOTO VÝROBKU
ЗАЯВЛЯЕМ, ЧТО КОНСТРУКЦИЯ ИЗДЕЛИЯ - VI ERKLÆRER AT KONSTRUKSJONEN AV DET FØLGENDE PRODUKTET - AŞAĞIDA BELİRTİLEN ÜRÜN İMALİNİN
SE DECLARĂ CĂ DIN PUNCT DE VEDERE CONSTRUCTIV PRODUSUL - ДЕКЛАРИРАМЕ, ЧЕ ИЗРАБОТВАНЕТО НА СЛЕДНИЯ ПРОДУКТ
MI POTVRĐUJEMO DA JE OVAJ PROIZVOD KONSTRUISAN - PAREIŠKIAME, KAD ŠIS PRODUKTAS - KINNITAME, ET JÄRGMINE TOODE
MĒS PAZIŅOJAM, KA SEKOJOŠAIS PRODUKTS - IZJAVLJUJEMO DA JE PROIZVODNJA SLIJEDEĆEG PROIZVODA

NTS2000

(IT) Banco Sega - (GB) Table Saw - (FR) Scie d'établi - (DE) Tischsäge - (ES) Sierra de banco - (PT) Serra de Bancada - (PL) Piła stołowa - (HR) Stolna pila - (SI) Namizna krožna žaga - (RU) Электропила с рабочим столом - (RS) Stona testera - (BA) Pila sa radnim stolom

È CONFORME ALLE SEGUENTI DISPOSIZIONI - WAS BUILT IN COMPLIANCE WITH THE FOLLOWING DISPOSITIONS
EST CONFORME AUX DISPOSITIONS SUIVANTES - MIT DEN FOLGENDEN VORSCHRIFTEN ÜBEREINSTIMMT
ESTÁ CONFORME CON LAS SIGUIENTES DISPOSICIONES - ESTÁ EM CONFORMIDADE COM AS SEGUINTES DISPOSIÇÕES
IN OVEREENSTEMMING IS MET DE VOLGENDE BEPALINGEN - OPFYLDER FØLGENDE FORSKRIFTER
ÄR I ÖVERENSSTÄMMELSE MED FÖLJANDE FÖRESKRIFTER - ALLAOLEVIEN SÄÄDÖSTEN MUKAISESTI - ΣΥΜΜΟΡΦΩΝΕΤΑΙ ΜΕ ΤΙΣ ΑΚΟΛΟΥΘΕΣ ΔΙΑΤΑΞΕΙΣ
JEST ZGODNA Z NIŻEJ WYMIENIONYMI NORMAMI - U SUKLADU SA SLIJEDEĆIM PROPISIMA - V SKLADU S SLEDEČIMI ODREDBAMI
MEGFELELŐ AZ ALÁBBI RENDELETEKNEK - JE V SOULADU S NÁSLEDUJÍCÍMI SMĚRNICEMI - JE V SÚLADE S NASLEDOVNÝMI SMERNICAMI
ОТВЕЧАЕТ ТРЕБОВАНИЯМ СЛЕДУЮЩИХ НОРМАТИВОВ - ER I OVERENSSTEMMELSE MED FØLGENDE BESTEMMELSER
İZLEYEN KURALLARA UYGUNLUĞUNU BEYAN EDERİZ - A FOST EXECUTAT CONFORM DISPOZIŢIILOR
Е В СЪОТВЕТСТВИЕ СЪС СЛЕДНИТЕ РАЗПОРЕДБИ - U SKLADU SA SLEDEĆIM PROPISIMA - PAGAMINTAS, REMIANTIS SEKANČIOMIS DIREKTYVOMIS
ON VALMISTATUD KOOSKÕLAS JÄRGMISTE DIREKTIIVIDEGA - TIKA IZGATAVOTS ATBILSTOŠI SEKOJOŠAJĀM DIREKTĪVĀM

2006/42/EC - 2004/108/EC - 2006/95/EC - 2002/96/EC - 2002/95/EC

N° Z1A 10 06 44390605 - TÜV SÜD Product Service GmbH - Zertifizierstelle - Ridlerstrasse 65, 80339 München, Germany (N° 0123)

STANDARD:
EN 61029-1, EN 61029-2-1, EN 55014-1, EN 55014-2, EN 61000-3-2, EN 61000-3-11

Corunna Court, Warwick, CV34 5HQ, UK,
14/02/2013

Mark Shannon

Direttore qualità e competenza - Quality Assurance Controller - Réglage de précision - Leiter der Qualitätssicherung - Responsable de la garantia de calidad - Controlador de garantia da qualidade - Directeur kwaliteit - Direktør for kvalitetsstyring og kompetence - Ansvarande för kvalitet och kompetens - Laadunvalvonnan johtaja - Διευθυντής ποιότητας και κατάρτισης - Dyrektor Jakości - Direktor odjela za kontrolu kakvoće - Direktor za kvaliteto - Minőségért felelős Igazgató - Vedoucí kvality a způsobilosti - Riaditeľ kvality a spôsobilosti - Директор по качеству - Kvalitets- og kompetansedirektør - Kalite Müdürü - Director calitate - Директор по осигуряване на качеството - Direktor odeljenja za kontrolu kvaliteta - Kokybės užtikrinimo kontrolierius - Kvaliteedigarantii direktor - Kokybės garantijos direktorius

Persona autorizzata a costituire il fascicolo tecnico - person authorised to compile the technical file - personne autorisée à constituer le dossier technique - die bevollmächtigt ist, die technischen Unterlagen zusammenzustellen - persona facultada para elaborar el expediente técnico - pessoa autorizada a constituir o dossiê técnico - persoon bevoegd om het technisch dossier op te stellen - person autoriseret til at affatte den tekniske fil - person som är behörig att ställa samman den tekniska dokumentationen - teknisen tiedoston täyttämiseen valtuutettu henkilö - εξουσιοδοτημένο άτομο για τη σύνταξη του αρχείου τεχνικών δεδομένων - osoba upoważniona do stworzenia dokumentów technicznych - ovlaštena osoba za sastavljanje tehničkih podataka - oseba, ki je pooblaščena za izpolnitev tehničnega dokumenta - a műszaki dokumentáció összeállítására felhatalmazott személy - osoba oprávnená k sestavení technických údajů - osoba oprávnená na zostavenie technických údajov - лицо, уполномоченное составлять технический файл - person som er autorisert til å utarbeide den tekniske dokumentasjonen - teknik dosyayı derlemeye yetkili kişi - persoană autorizată pentru întocmirea fişei tehnice - Упълномощено лице за съставяне на техническото досие - ovlašćena osoba za sastavljanje tehničkih podataka - asmuo, įgaliotas sudaryti techninių dokumentų bylą - isik, kes on volitatud koostama tehnilist faili - persona, kas pilnvarota sastādīt tehnisko dokumentāciju

NUTOOL UK
Unit 7, 2nd Floor Napier House,
Corunna Court, Warwick, CV34 5HQ, UK

nutool

N. - 2013

CE

9036861/A